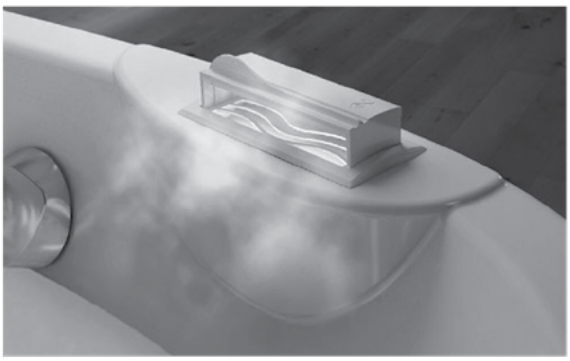

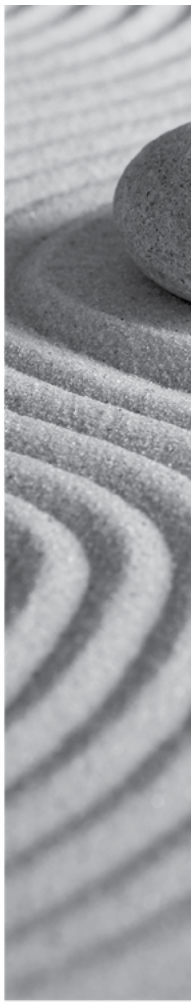

MANUEL GÉNÉRAL

Informations importantes pour l'installateur et le propriétaire

INCLUS : L'INSTALLATION DU THERMOMASSEUR®

L'UTILISATION DES CONTRÔLES MIA® ET MIA PLUS® (Bains avec jets d'air)
OU CONTRÔLES DOT (Bains sans jets d'air)

ENREGISTREZ VOTRE GARANTIE EN LIGNE www.bainultra.com/fr/garantie

BainUltra®

À CONSERVER PAR LE PROPRIÉTAIRE

TABLE DES MATIÈRES

CONSEILS DE SÉCURITÉ **4**
THERMOMASSEUR®
PIÈCES ET OUTILS **5**
PRÉPARATION DU SITE ..... **6 - 7**
INSTALLATION DU THERMOMASSEUR® ..... **8 - 10**
INSTALLATION DE LA PLOMBERIE ..... **11 - 13**
AMMA® AUTOPORTANT ET BALNEO®
PIÈCES ET OUTILS **14**
PRÉPARATION DU SITE AMMA AUTOPORTANT & BALNEO **15**
INSTALLATION **16**
INSTALLATION BALNEO - NAOS & SANOS ..... **17 - 18**
INSTALLATION BALNEO - CELLA **19**
TURBINE AVEC GEYSAIR®
SPÉCIFICATIONS TECHNIQUES **20**
INSTALLATION ELECTRIQUE & PLOMBERIE **21**
TURBINE AVEC GEYSAIR & AROMACLOUD - INSTALLATION ELECTRIQUE ..... **22 - 23**
INSTALLATION À DISTANCE ..... **24 - 25**
INSTALLATION ÉLECTRIQUE DE BAIN SANS JETS D'AIR **26**
INSTALLATION DES JUPES
INSTRUCTIONS GÉNÉRALES **27**
PIÈCES ET OUTILS **28**
SJ1 ..... **29 - 30**
SJ3-SE ..... **31 - 33**
JUPE DU MÉRIDIEN DUO **34**
JUPE MULTIFIT (AJUSTABLE) ..... **35 - 36**
CONTRÔLES DOT
INSTALLATION BAIN SANS JETS D'AIR ..... **37 - 38**
CONTRÔLES MIA® & MIAPLUS®
INSTALLATION SUR THERMOMASSEURS **39**
GUIDE D'UTILISATION DU CONTRÔLE MIA **40**
GUIDE D'UTILISATION DU CONTRÔLE MIAPLUS ..... **41 - 48**
AROMACLOUD® ..... **49 - 50**
ENTRETIEN ..... **51 - 53**
DÉPANNAGE ..... **54 - 56**
GARANTIE **57**
GABARITS DE DÉCOUPE (MIA, MIAPLUS) ..... **59 - 61**

956, chemin Olivier
Lévis (Québec)
G7A 2N1

T 418.831.7701 1.800.463.2187
F 418.831.6623 1.800.382.8587 info@bainultra.com

www.bainultra.com
Imprimé au Canada. Copyright © Février 2022 Bains Ultra Inc. Tous droits réservés. 45220001
Certains produits, spécifications et services mentionnés dans le présent manuel sont décrits dans des demandes de brevets en instance ou protégés par des brevets.

IMPORTANT : Instructions de sécurité
POUR ÉVITER LES INCENDIES, LES ÉLECTROCUTIONS ET LES BLESSURES

LIRE ET SUIVRE TOUTES LES INSTRUCTIONS • CONSERVER PRÉCIEUSEMENT CES INSTRUCTIONS.

⚠ AVERTISSEMENT

- Risque d'hyperthermie. Les personnes qui prennent des médicaments ou qui ont des problèmes de santé devraient consulter un médecin avant d'utiliser un bain à jets d'air avec chauffe-air.
- Risque d'hyperthermie et de noyade. Ne pas utiliser un à jets d'air avec chauffe-air après un exercice intense.
- Danger pour un fœtus, les femmes enceintes, que leur grossesse soit confirmée ou non, devraient consulter un médecin avant d'utiliser un bain à jets d'air avec chauffe-air.
- Risque de blessure et de noyade. Ne pas prendre de médicament ni consommer de l'alcool lorsqu'on utilise un bain à jets d'air avec chauffe-air ou avant d'y entrer afin d'éviter l'évanouissement et le risque de noyade.
- Il est fortement recommandé de suivre les conseils suivants lorsque vous utilisez votre ThermoMasseur®. N'utilisez aucun appareil ou accessoire non recommandé par le fabricant.
- Risque possible d'hyperthermie et de noyade. Vérifiez et ajustez la température de l'eau avant d'utiliser la baignoire car l'eau excédant 100°F (38°C) peut nuire à la santé.
- Ne jamais laisser un enfant ou une personne malade sans supervision, comme recommandé pour tout autre type de baignoire.
- Être prudent en entrant et en sortant de la baignoire.
- Le Geysair® (système de jets d'air chauds) doit toujours être raccordé à l'alimentation en eau chaude. Si ce n'est pas le cas, l'option Geysair devrait être désactivée via le contrôle du bain.

RISQUE D'ÉLECTROCUTION

- Fermer l'alimentation électrique avant de faire l'entretien ou une réparation.
- Ne pas utiliser d'appareils électriques (séchoir à cheveux, lampe, téléphone, radio ou télévision, etc.) à moins de 5 pi (1,5 m) du ThermoMasseur®
- Ne jamais utiliser d'appareil électronique (téléphone cellulaire, tablette, etc.) branché dans une prise électrique lorsque vous êtes dans la baignoire.
- Avant d'utiliser votre ThermoMasseur, voir à ce que l'encastrement (ou la pose de la jupe) soit complètement terminé afin d'éviter qu'un baigneur entre accidentellement en contact avec l'une des composantes électriques (turbine et bloc d'alimentation).
- Pour usage à l'intérieur seulement.

BRANCHEMENTS ÉLECTRIQUES

- Éviter d'insérer des objets dans les ouvertures.
- Le ThermoMasseur doit être branché à un circuit d'alimentation protégé par un disjoncteur détecteur de fuites à la terre (DDFT) de classe A de 20 ampères. Les thérapies optionnelles telles la chromothérapie et / ou un 2ème dossier chauffant et / ou WarmTouchShell doit être branché à un circuit d'alimentation protégé par un disjoncteur détecteur de fuites à la terre (DDFT) de classe A de 15 ampères. La mise à la terre du disjoncteur doit être connectée. Ce disjoncteur est fourni par votre électricien et doit être testé régulièrement en accord avec les instructions du fabricant. Ne pas utiliser la baignoire en cas de disfonctionnement du disjoncteur. Fermer le disjoncteur et faire appel à un électricien certifié.
- Utiliser des fils d'alimentation électrique en cuivre no 12 AWG (ou plus gros) pouvant supporter au moins 194°F (90°C).
- Au Canada, une borne verte est fournie avec la boîte de jonction. Afin de réduire les risques d'électrocution, il faut la connecter à la borne de la mise à la terre de votre panneau électrique à l'aide d'un fil de cuivre isolé vert continu. Le câble doit être équivalent à celui des conducteurs qui alimentent ce système et doit être de 12 AWG ou plus gros.
- Toutes les connexions électriques doivent être effectuées par un électricien certifié et doivent respecter les règlements et codes fédéral, provincial et municipal.
- L'installation doit être faite selon les instructions d'installation du fabricant.
- Pour les bains avec Geysair dont l'installation de la turbine se fait à distance, c'est-à-dire non fixée sur le bain, un test de continuité électrique de la mise à la terre ⏚ doit être effectué entre la borne de mise à la terre du bain et celle de l'alimentation de la baignoire. Ne pas effectuer ce test pourrait entraîner des blessures graves.

TEST D'ÉTANCHÉITÉ

- Une fois l'installation de la plomberie complétée, avant d'effectuer tout autres travaux, remplir la baignoire d'eau jusqu'au trop-plein et attendre environ 30 minutes, puis vérifier les raccords de plomberie et de la baignoire pour s'assurer qu'il n'y a pas de fuite. BainUltra ne sera pas responsable des dommages causés par une installation défectueuse (voir la section GARANTIE).

Imprimé au Canada. Copyright © Février 2022 Bains Ultra Inc. Tous droits réservés 45200001

THERMOMASSEUR® PIÈCES ET OUTILS

OUTILLAGE ET PIÈCES À PRÉVOIR

A-1	Niveau de 24 po
A-2	Équerre de 24 po
A-3	Fusil à calfeutrer
A-4	Crayon
A-5	Emporte-pièce
A-6	Mèche 1/16 po

INSTALLATION DE LA BRIDE DE CARRELAGE

A-7	Boîte à onglets
A-8	Scie à dents fines
A-9	Ruban collant double face

INSTALLATION AVEC BRIDE DE CARRELAGE MOULÉE

A-10	Perceuse
A-11	Mèche 11/64 po
A-12	Fraise 82°
A-13	Vis
A-14	Tournevis correspondant

INSTALLATION D'UNE JUPE

Voir la section des jupes.

PIÈCES À PRÉVOIR

Bardeaux de bois

Silicone

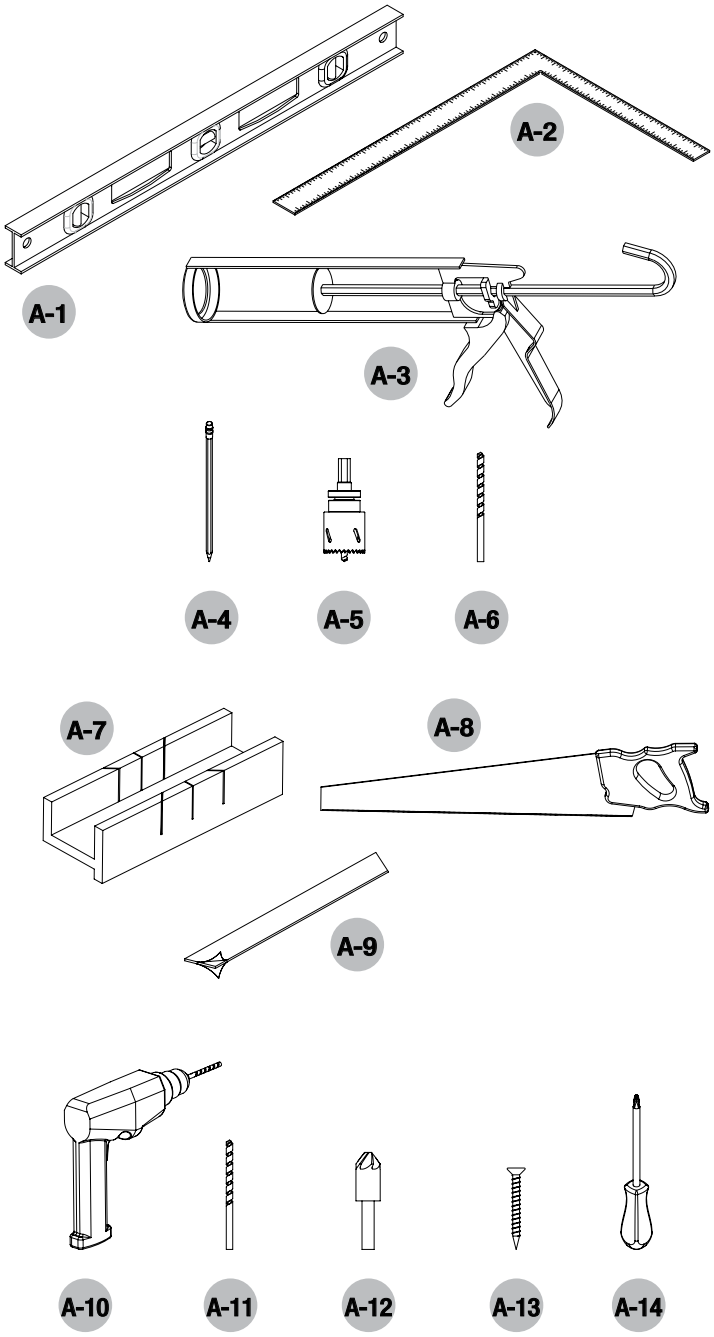

IMPORTANT • Avant de commencer les travaux, s'assurer que les pièces reçues correspondent à la commande. Pour toute question, communiquer avec BainUltra au 1 800 463-2187.

Certains produits, spécifications et services mentionnés dans le présent manuel sont décrits dans des demandes de brevets en instance ou protégés par des brevets.

THERMOMASSEUR® PREPARATION DU SITE

PLOMBERIE

- Prévoir la zone de robinetterie selon les spécifications du fabricant de robinetterie et prévoir l'alimentation en eau en fonction de la zone choisie.
- Prévoir la position du drain selon les spécifications techniques de la baignoire.

ASSISE

Avant de commencer l'installation, assurez-vous que le plancher sous la baignoire peut supporter un poids de **1500 lb (680 kg)**. Aucune installation spéciale n'est recommandée par le fabricant pour l'assise de la baignoire ; elle peut reposer directement sur le plancher.
Par contre, la baignoire peut aussi reposer sur un lit de béton. Pour ce type d'installation, il est préférable d'isoler le béton entre deux feuilles de plastique, l'une installée sur le plancher et l'autre sous la baignoire.

ACCÈS ET PRISE D'AIR

- Un accès d'une dimension minimale de 22 po x 18 po (55 cm x 46 cm) permettant d'atteindre toutes les composantes électriques et électroniques du système doit être prévu afin de faciliter les réparations.
- De plus, une prise d'air d'au moins 2 po x 4 po (5 cm x 10 cm) est nécessaire pour assurer le bon fonctionnement de la turbine. Le panneau d'accès de service est souvent le meilleur endroit pour installer cette prise d'air.

ISLAND TUB DRAIN

- L'ITD (Island tub drain) est fortement recommandé lorsque vous n'avez pas d'accès sous le plancher.

SPÉCIFICATIONS TECHNIQUES

Une feuille de spécifications techniques existe pour chaque ThermoMasseur® BainUltra.
Ce document renferme l'information relative aux dimensions nécessaires à la préparation de votre site avant l'installation. Si vous n'avez pas déjà obtenu ce document, celui-ci est disponible pour téléchargement sur le site Internet de BainUltra au **www.bainultra.com** ou faites-en la demande par téléphone au **1 800 463-2187.**

TURBINE À DISTANCE

- Un tuyau de 1-1/2" doit partir de la baignoire et se rendre jusqu'à l'emplacement de la turbine. Ce tuyau peut être du PVC Tigerflex (Tuyau de spa), du PVC rigide OU ABS.
- Le moteur doit être installé à une distance maximale de 15 pieds à partir de la baignoire, dans un endroit à temperature pièce (ne pas installer à l'exterieur ni dans un endroit où la temperature n'est pas réglable).
- L'emplacement de la turbine doit avoir une dimension minimum de 16" x 16" x 16"
- S'assurer de laisser un accès à la turbine si un service est requis.
- Une prise d'air d'au moins 4"x 2" (10 cm x 5 cm) est nécessaire pour assurer le bon fonctionnement de la turbine. Ne pas laisser cette prise d'air pourrait entraîner un disfonctionnement du moteur et annulera la garantie sur le produit.
- Un circuit indépendant de 20 Amp GFCI (12AWG) doit être dédié à la turbine (le Geysair est alimenté par la turbine). Si vous avez des options supplémentaires sur la baignoire (une ou plus), une seconde ligne indépendante sera requise,
15 Amp GFCI 120V (14AWG).

Voir page 24 pour instructions détaillées.

Imprimé au Canada. Copyright © Février 2022 Bains Ultra Inc. Tous droits réservés 45200001

THERMOMASSEUR® PREPARATION DU SITE

GEYSAIR® (SYSTÈME DE JETS D'AIR CHAUDS)

- **Le Geysair** est installé en usine sur la baignoire et **ne doit pas être relocalisé**. Il est alimenté par la turbine. Selon votre code électrique, vous devez utiliser un fil conducteur en cuivre solide (14AWG) entre l'emplacement de la turbine et la baignoire. Si le bain est installé sur une dalle de béton, le fil devra avoir son propre conduit (haut voltage).
- Le Geysair doit être connecté à l'alimentation en eau chaude qui se rend à votre robinetterie de baignoire. Il utilise une connection 3/8 mâle à compression.

DEL (CHROMOTHÉRAPIE)

- Les modules d'alimentation (inMix, Litestreme) doivent être installés à proximité de la turbine.
- Les fils doivent partir de l'arrière de la baignoire vers l'emplacement de la turbine.
  DEL : bas voltage.

CLAVIER DE CONTRÔLES

- La majorité de nos baignoires autoportantes requièrent que le clavier de contrôle soit installé au mur, non sur la baignoire. Vous pouvez utiliser du silicone pour le fixer au mur au lieu du support métallique et écrous papillon.
- Le clavier de contrôle doit être visible de la baignoire (face au baigneur).
- Le clavier (fils bas voltage) est fourni avec 15 pieds de câble. Celui-ci doit passer du mur jusqu'à l'emplacement de la turbine. Une extension est disponible sur demande.
- Vous pouvez utiliser un conduit pour passer les flls, au besoin.

Pour toutes questions supplémentaires, veuiller contacter notre service technique (1-888-763-4444).

AVERTISSEMENT • **L'espace autour de l'entrée d'air de la turbine doit être suffisamment dégagé et propre afin que l'air y circule bien et sa température doit se situer entre 72°F (20°C) et 86°F (30°C) de préférence.**

Certains produits, spécifications et services mentionnés dans le présent manuel sont décrits dans des demandes de brevets en instance ou protégés par des brevets.

THERMOMASSEUR® INSTALLATION

Installer pour permettre l'entretien du bain.

Les instructions suivantes s'appliquent autant à l'installation des bains rectangulaires qu'à celle des bains de coin.

Le ThermoMasseur® BainUltra s'installe pratiquement comme une baignoire traditionnelle. Les instructions qui suivent indiquent les étapes à suivre pour les principaux types d'installation.

1. INSTALLATION EN ALCÔVE

1-1	Placer le niveau sur les plages de la baignoire dans le sens de la longueur et ajuster, au besoin, à l'aide de bardeaux de bois placés sous la base de la baignoire. Répéter l'opération sur la largeur de la baignoire. Coller les bardeaux sur le plancher pour éviter qu'ils se déplacent.
1-2	Marquer l'emplacement des supports qui seront fixés au mur en traçant des marque sous le rebord de la baignoire.
1-3	Retirer la baignoire de son emplacement.
1-4	Fixer des supports en bois d'au moins 1 1/2 po (3,8 cm) d'épaisseur sur la structure de charpente des murs, en dessous des marques. Prévoir dégagement sur support de bois pour installation d'une jupe s'il y a lieu (A).
1-5	Remettre la baignoire en place. Vérifier le niveau.

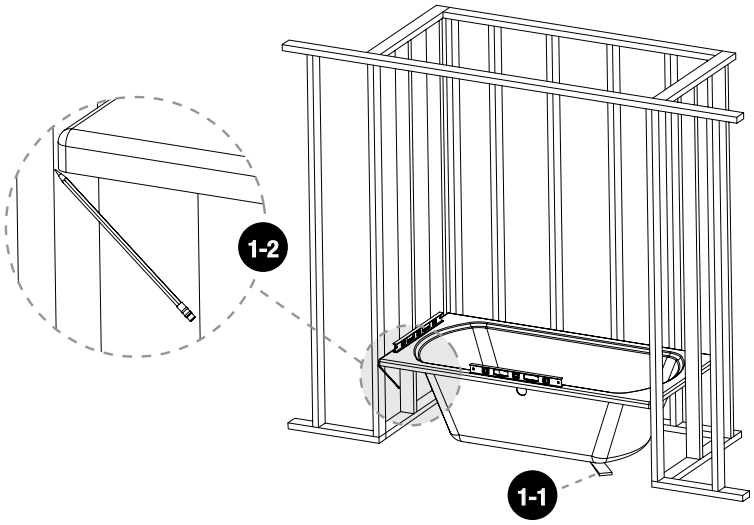

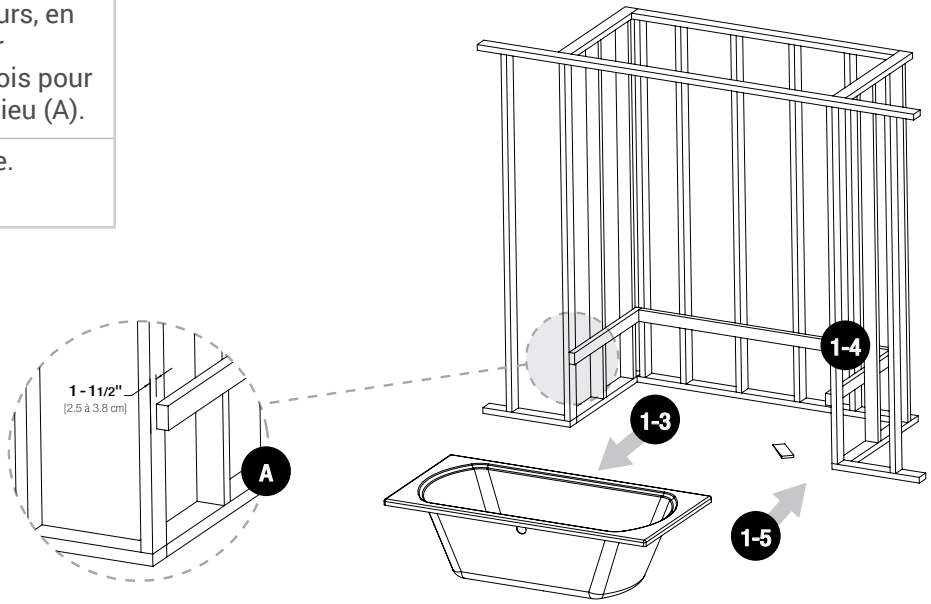

IMPORTANT

- **La baignoire doit reposer entièrement sur la base en s'assurant que les rebords reposent sur la structure.**
- **La baignoire doit être installée au niveau.**
- **La baignoire est moulée avec une pente vers le drain. Si la baignoire est au niveau à partir des plages, l'eau s'écoulera sans problème.**

Imprimé au Canada. Copyright © Février 2022 Bains Ultra Inc. Tous droits réservés 45200001

THERMOMASSEUR® INSTALLATION

1. INSTALLATION EN ALCÔVE (SUITE)

1-6	Lors de la finition du devant de la baignoire, faire une structure en **2 po x 3 po (5 cm x 7,6 cm)** pour soutenir la baignoire. Placer sous la plage **(A)** ou le rebord de la baignoire **(B)**, selon le type de finition désiré.
1-7	Pour l'installation d'une jupe BainUltra, un seul support à l'avant est nécessaire. Incliner le bas du support de **3 po (7,6 cm)** vers l'intérieur et le haut, derrière les deux blocs **(D)** de retenue de la jupe placés sous la baignoire **(C)**.

Les instructions d'installation des jupes et des blocs de bois (non-installés en usine) se trouvent dans la section INSTALLATION DE LA JUPE de ce manuel.

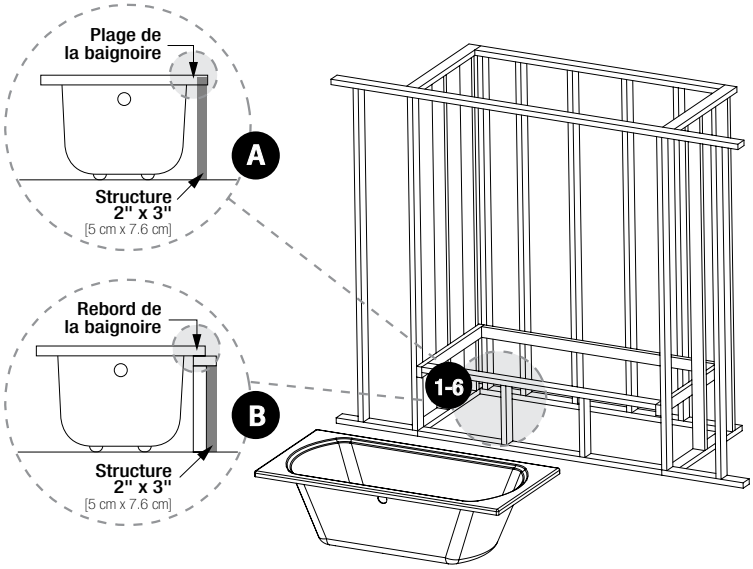

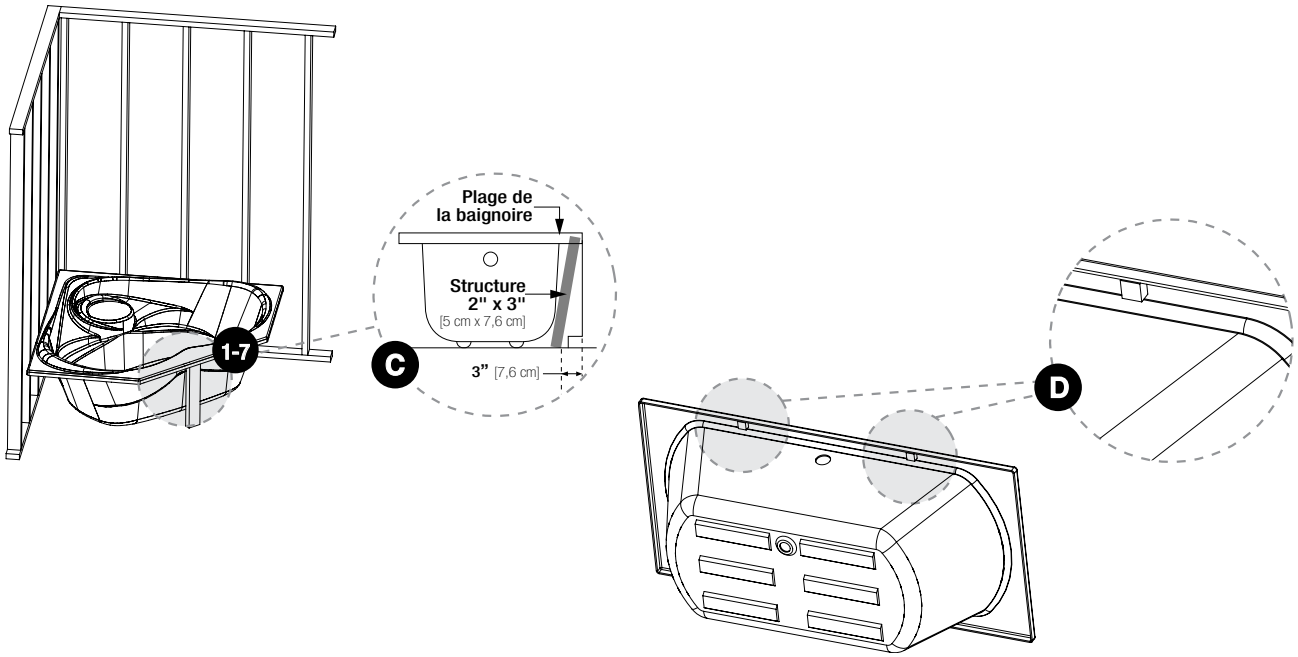

IMPORTANT

- **Si la baignoire et la jupe n'ont pas été commandées ensemble, ces blocs ne sont pas installés. Laisser un jeu de 1/4 po (0,6 cm) entre la structure en 2 po x 3 po (5 cm x 7,6 cm) et le rebord de la baignoire pour que le haut de la jupe puisse s'y insérer.**

Certains produits, spécifications et services mentionnés dans le présent manuel sont décrits dans des demandes de brevets en instance ou protégés par des brevets.

THERMOMASSEUR® INSTALLATION

BRIDE DE CARRELAGE

Pour une installation entre 2 ou 3 murs, une bride de carrelage peut faciliter le travail de finition. Certains modèles de baignoire peuvent être moulés avec une bride de carrelage alors que d'autres sont livrés avec une bride de carrelage non installée ou encore, installée en usine.

A Montage avec bride moulée. (Déposer la baignoire sur le support et visser la bride au mur).

B Montage avec bride ajoutée en usine ou par le client.

C Montage sans bride.

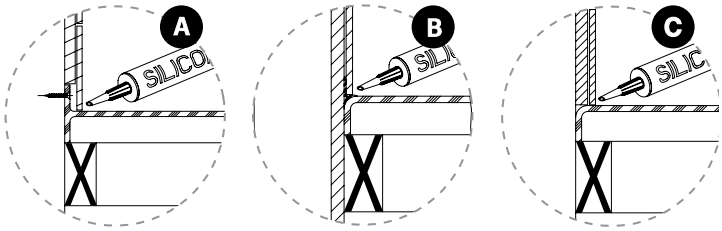

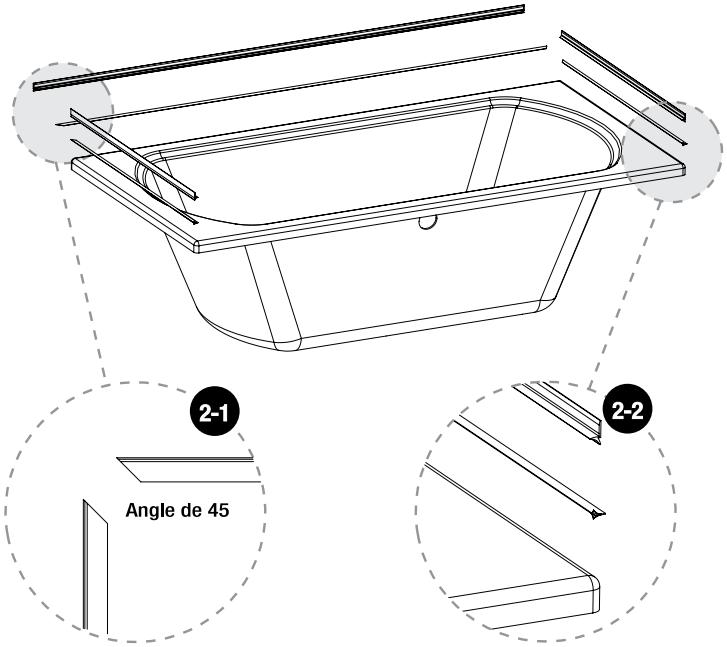

2. INSTALLATION D'UNE BRIDE DE CARRELAGE

2-1	À l'aide d'une boîte à onglets et d'une scie à dents fines, couper trois pièces de bride de carrelage à la longueur requise. Couper des angles de 45° aux endroits appropriés.
2-2	Appliquer un ruban double face sur toute la longueur de la bride. Coller la bride.
2-3	Appliquer le silicone.

IMPORTANT

- **Une bride de carrelage installée en usine ne remplace pas un joint de silicone entre la tuile et la baignoire.**
- **Bien nettoyer les surfaces qui seront en contact avec le ruban double face.**

Imprimé au Canada. Copyright © Février 2022 Bains Ultra Inc. Tous droits réservés 45200001

THERMOMASSEUR® INSTALLATION DE LA PLOMBERIE

PERÇAGE DE L'ACRYLIQUE POUR LA ROBINETTERIE

Les orifices du drain et du trop-plein sont percés en usine. Par contre, l'emplacement pour la robinetterie doit être percé, si nécessaire.
Cette opération est très délicate.

L'installation de la plomberie doit être confiée à un plombier qualifié. La procédure est la même que celle de toute autre baignoire en acrylique ; il faut cependant porter une attention particulière aux points suivants :

TEST D'ÉTANCHÉITÉ

Une fois l'installation de la plomberie complétée, remplissez la baignoire jusqu'au trop-plein et attendez environ 30 minutes, puis vérifiez les raccords de plomberie et la baignoire pour vous assurer qu'il n'y a pas de fuite. BainUltra ne sera pas responsable des dommages causés par une installation défectueuse (voir la section garantie).

1. PERÇAGE

1-1	Pour plus de sûreté, il est recommandé de percer un trou guide de 1/16 po avant d'utiliser l'emporte-pièce.
1-2	Utiliser un emporte-pièce en bon état et, pour éviter les éraflures accidentelles, laisser dépasser la mèche d'au moins 1/4 po (0,6 cm).

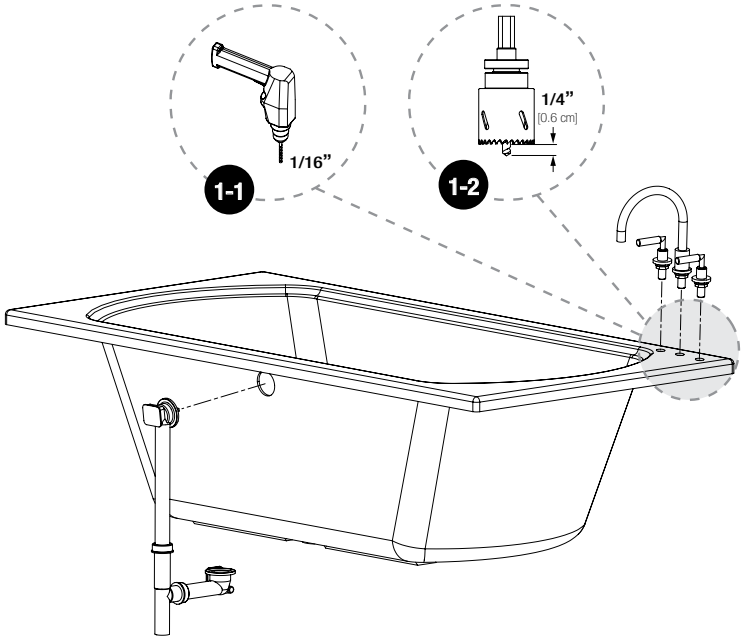

IMPORTANT

- **Laisser la pellicule de plastique sur le bain et s'assurer d'étendre une couverture dans le bain lors de l'installation.**
- **Avant de percer, toujours vérifier sous la plage du bain si vous ne percez pas dans une zone de conduit d'air ou de composantes électriques.**
- **Percer les orifices légèrement plus grands que les pièces de robinetterie à y insérer, car l'acrylique de la baignoire pourrait fissurer.**
- **Lors de l'installation de la robinetterie sur la baignoire, éviter de trop serrer les écrous de fixation, afin de prévenir les dommages à l'acrylique.**
- **Ces bris ne sont pas couverts par la garantie.**
- **Utiliser une vitesse moyenne et ne pas appuyer trop fort sur la perceuse ; laisser travailler l'outil.**
- **La température de chauffe-eau ne devrait pas excéder la valeur présélectionnée ou recommandée par le manufacturier. Ceci pourrait créer un choc thermique à l'acrylique et ne sera pas couvert par la garantie.**

Certains produits, spécifications et services mentionnés dans le présent manuel sont décrits dans des demandes de brevets en instance ou protégés par des brevets.

THERMOMASSEUR® INSTALLATION DE LA PLOMBERIE

1. INSTALLATION PODIUM

1-1	Préparer le site pour le branchement de la plomberie et de la turbine.
1-2	Construire au niveau la structure en bois (2" x 3") en tenant compte de l'épaisseur de la céramique et du contreplaqué ainsi que la hauteur du bain. NOTE : Prévoir une prise d'air pour la turbine.
1-3	Visser des contre-plaqués autour et sur le dessus de la structure.
1-4	Découper l'emplacement du bain sur le podium à 1 1/2" de l'intérieur des dimensions du bain.
1-5	Vérifier le niveau de la baignoire et qu'il entre bien dans le trou. NOTE : Attention à la turbine et aux accessoires lors de l'insertion du bain.
1-6	Finir le rebord et le pourtour du podium avec le matériau désiré (céramique, granit, marbre ou autre).
1-7	Remettre la baignoire en place et exécuter les branchements de plomberie et de la turbine.

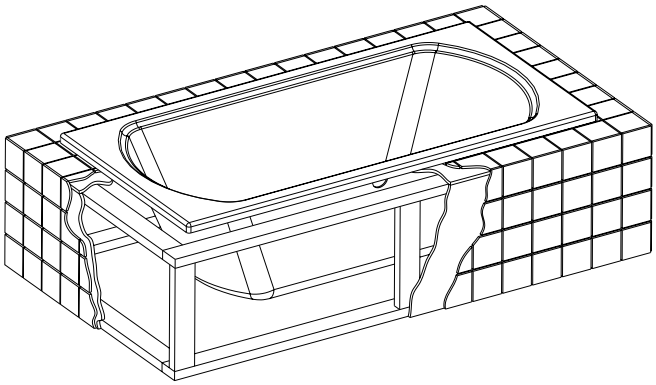

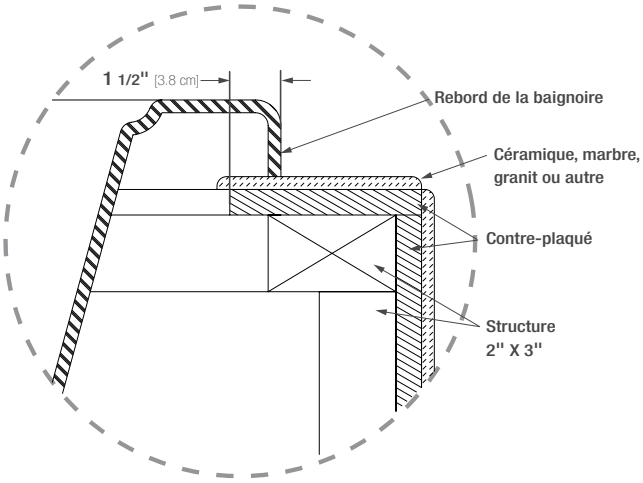

* Voir spécifications techniques du bain pour exceptions.

NOTE

- Avec l'AromaCloud® installé sur le bain en usine par BainUltra, il est possible qu'une découpe supplémentaire soit requise sur le podium pour dégager le boîtier AromaCloud. Si le boîtier se retrouve à moins de 1.5" du rebord de la baignoire, cette découpe est requise.

IMPORTANT

- La baignoire doit reposer entièrement sur la base en s'assurant que les rebords reposent sur la structure.
- La baignoire doit être installée au niveau.
- La baignoire est moulée avec une pente vers le drain. Si la baignoire est au niveau à partir des plages, l'eau s'écoulera sans problème.

Imprimé au Canada. Copyright © Février 2022 Bains Ultra Inc. Tous droits réservés 45200001

BAIN INSTALLATION DE LA PLOMBERIE

1. INSTALLATION BAIN ENCASTRÉ

1-1	Préparer le site pour le branchement de la plomberie et de la turbine.
1-2	Construire au niveau la structure en bois (2" x 3") et en contre-plaqués comme sur le détail A, en tenant compte de l'épaisseur de la céramique et du contreplaqué ainsi que la hauteur du bain. NOTE : Prévoir une prise d'air pour la turbine.
1-3	Vérifier le niveau de la baignoire. NOTE : Attention à la turbine lors de l'insertion du bain.
1-4	Exécuter les branchements de plomberie et de la turbine.
1-5	Fermer le contour du podium avec du contre-plaqué. NOTE : Prévoir une prise d'air pour la turbine.
1-6	Finir le dessus et le pourtour du podium avec le matériau désiré (céramique, granit, marbre ou autre).
1-7	Sceller la jonction de la céramique avec du coulis à céramique et/ou du silicone.

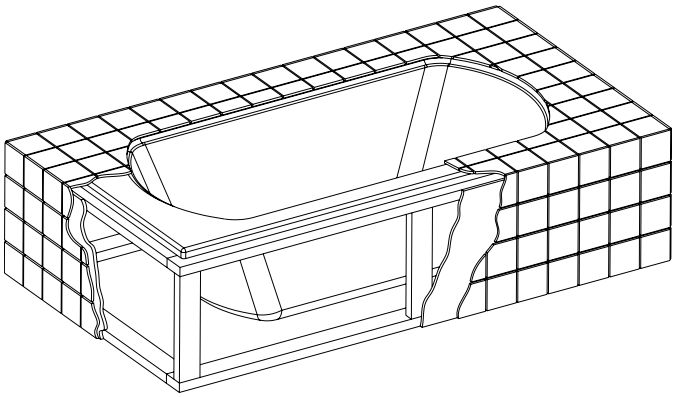

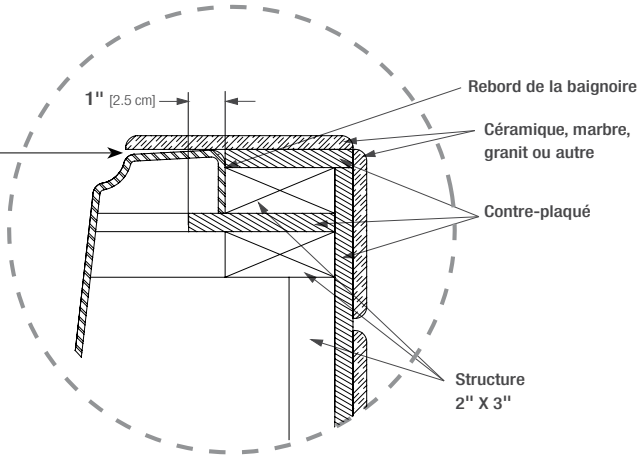

Détail A

NOTE • Selon le modèle de baignoire, il pourrait y avoir un espace entre la plage du bain et le matériau de finition.

IMPORTANT

- La baignoire doit reposer entièrement sur la base en s'assurant que les rebords reposent sur la structure.
- La baignoire doit être installée au niveau.
- La baignoire est moulée avec une pente vers le drain. Si la baignoire est au niveau à partir des plages, l'eau s'écoulera sans problème.

Certains produits, spécifications et services mentionnés dans le présent manuel sont décrits dans des demandes de brevets en instance ou protégés par des brevets.

AMMA® AUTOPORTANT & BALNEO® PIÈCES & OUTILLAGE

A. PIÈCES COMPRISES

A-1	Cache-tuyau (modèle Cella)
A-2	Tire-fond et rondelles (modèles Cella et Amma)
A-3	Points d'ancrage (modèles Naos et Sanos)
A-4	Patron d'installation (modèles Amma)

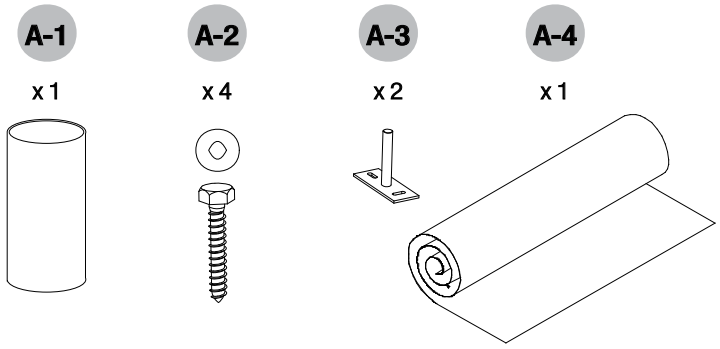

B. OUTILLAGE NÉCESSAIRE

B-1	Niveau de 24 po
B-2	Fusil à calfeutrer
B-3	Crayon
B-4	Crayon-feutre effaçable
B-5	Perceuse
B-6	Mèche 3/16 po
B-7	Emporte-pièce 2 po
B-8	Clef anglaise 7/16 po (modèles Cella et Amma).
B-9	Tournevis Phillips n° 2
B-10	Silicone

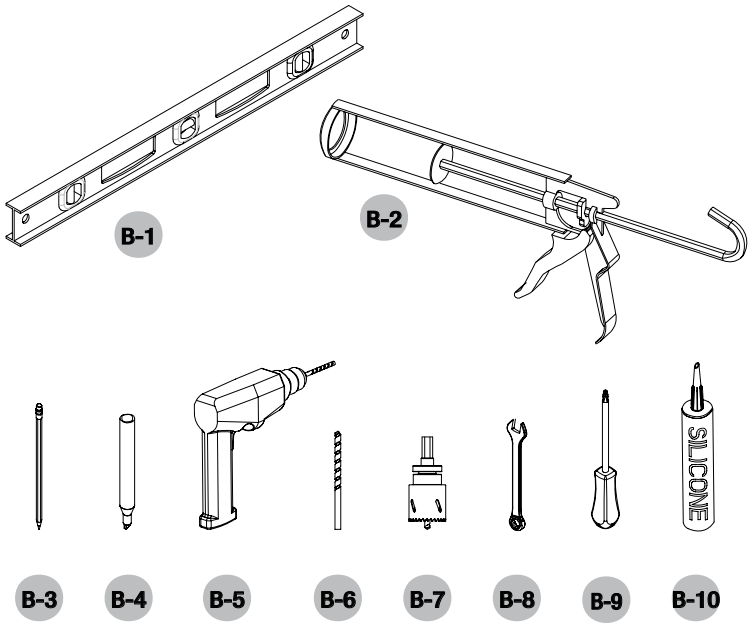

IMPORTANT

- **Avant de commencer les travaux, s'assurer que les pièces reçues correspondent à la commande. Pour toute question, communiquer avec BainUltra au 1 800 463-2187.**
- **Dans cette section, le nom Amma fait référence au modèle autoportant. Pour l'installation d'un Amma modèle podium, voir les instructions d'installation pour le ThermoMasseur®.**

Imprimé au Canada. Copyright © Février 2022 Bains Ultra Inc. Tous droits réservés 45200001

AMMA® AUTOPORTANT & BALNEO® PRÉPARATION DU SITE

ASSISE

Avant de compléter la finition du plancher (céramique, bois ou autre), s'assurer que celui-ci soit bien au niveau, car il n'y a pas d'ajustement possible sur ces baignoires, à l'exception du modèle Amma® pour lequel il est possible d'utiliser des cales sous le bain.

- La baignoire est moulée avec une pente vers le drain. Si le plancher est au niveau, l'eau s'écoulera sans problème.
- Le Amma requiert une niche de 12 po x 9 po (30,5 cm x 22,9 cm) où se trouve le drain. Pour les arrivées d'eau, l'arrivée électrique, et, s'il y a lieu, le câble du contrôle et l'arrivée d'air à distance, se référer au patron de découpe.

ACCÈS ET PRISE D'AIR

Pour les modèles de la série Balnéo®, la turbine n'est pas installée sur la baignoire. Déterminer un endroit à proximité de la baignoire, maximum 15 pi (4,6 m), que ce soit sous le plancher, dans une armoire ou tout autre emplacement qui permettra de dissimuler la turbine et le module de puissance du contrôle électronique. L'endroit choisi doit aussi être accessible et permettre un apport d'air suffisant à la turbine. (Voir la section **Turbine - Installation à distance).**

Pour le Amma, la turbine est installée sous la baignoire. Pour permettre l'accès à la turbine et aux autres composantes, prévoir un espace de 11 po (28 cm) tout autour du bain pour pouvoir retirer la base amovible. Se référer au patron de découpe. Il est également possible d'installer la turbine à distance. Pour toute question, communiquer avec BainUltra au **1 800 463-2187.**

S'il est impossible d'installer la turbine ou de passer l'entrée d'air sous le plancher pour les modèles Cella, Naos ou Sanos, vous devez commander en option l'ensemble d'installation de surface disponible chez votre détaillant.

PLOMBERIE

- Prévoir des boyaux flexibles pour le raccordement du Amma.
- Pour le Amma, vous pouvez installer la robinetterie sur la plage du bain. Dans les deux cas, respecter alors la zone de robinetterie.

NOTE : Avant de percer l'acrylique, voir les instructions dans la section **ThermoMasseur® - Installation de la plomberie.**

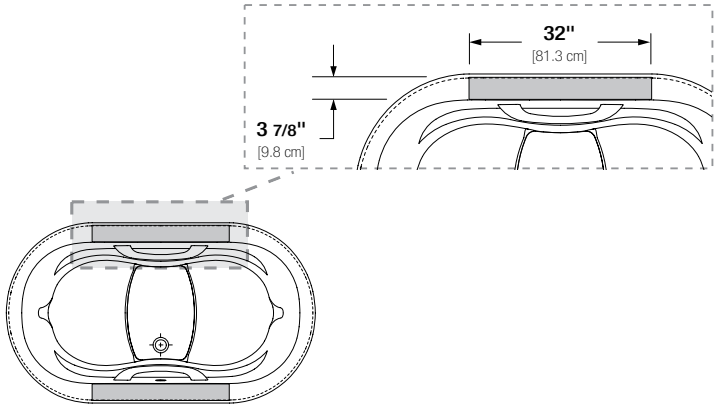

Zone de robinetterie Amma

AVERTISSEMENT

- **Les baignoires de la série Balnéo ne doivent en aucun cas être percées pour y mettre de la robinetterie. Vous devez donc prévoir une robinetterie murale ou autoportante.**

Certains produits, spécifications et services mentionnés dans le présent manuel sont décrits dans des demandes de brevets en instance ou protégés par des brevets.

AMMA® AUTOPORTANT INSTALLATION

1. EMPLACEMENT

1-1	Une fois le plancher fini, au niveau et la niche aménagée autour du drain, placer le patron d'installation sur le sol à l'endroit choisi.
1-2	Aligner la position du drain du trop-plein du patron avec le drain au sol et s'assurer que la niche correspond aux dimensions requises.
1-3	Percer les quatre trous de fixation d'ancrage avec une mèche 3/16 po.

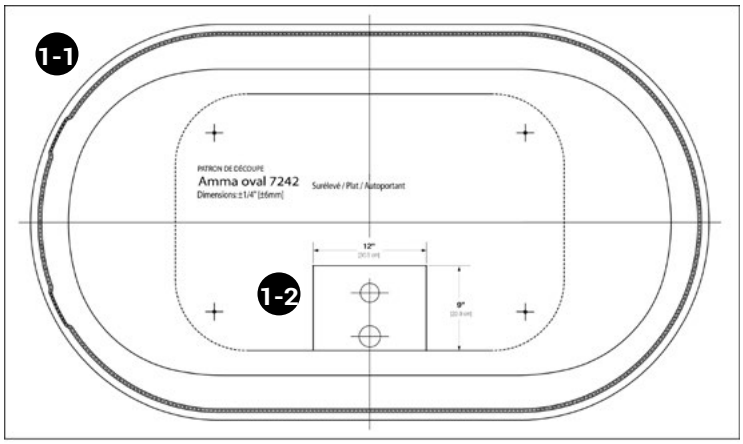

2. INSTALLATION

2-1	Assembler le drain sur le bain. Bien étancher.
2-2	Placer la baignoire en prenant soin de bien aligner les trous de fixation des pattes vis-à-vis ceux du plancher.
2-3	Raccorder le drain et les arrivées d'eau et terminer les connexions électriques.
2-4	Pour les baignoires avec Geysair, le Geysair doit être raccordé à l'eau chaude via un raccord 3/8 pouce mâle compression ou ½ pouce mâle NPT. Une valve et un T, non fournis, doivent être installés sur l'arrivée d'eau chaude.
2-5	Une fois la baignoire en place et les raccordements terminés, sécuriser à l'aide des rondelles et des vis fournies avec la baignoire.
2-6	Installer la base.

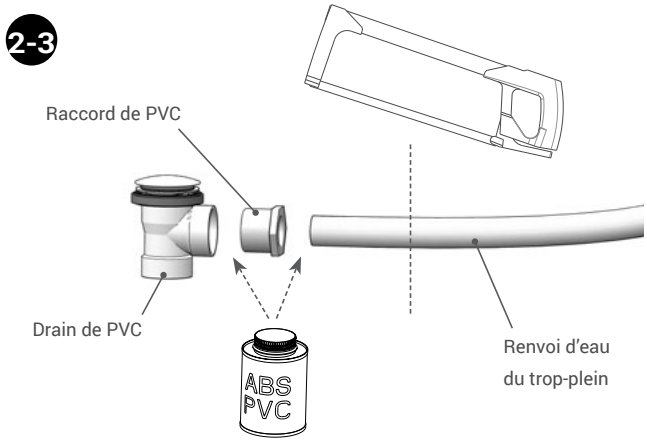

NOTE: Si nécessaire, couper le tuyau du renvoi d'eau du trop-plein à la longueur désirée. Collez-le ensuite au raccord de PVC et au drain.

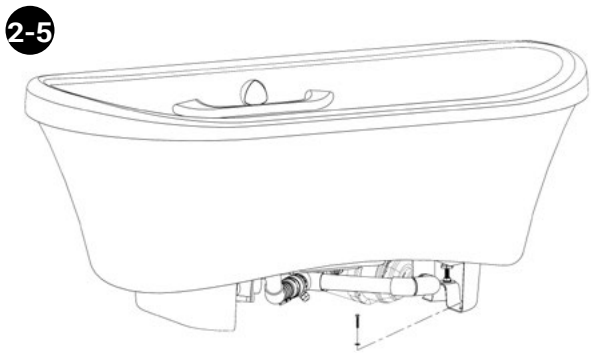

Imprimé au Canada. Copyright © Février 2022 Bains Ultra Inc. Tous droits réservés 45200001

BALNEO® - NAOS & SANOS INSTALLATION

1. EMPLACEMENT

1-1	Une fois le plancher fini et au niveau, placer la baignoire à l'endroit choisi et marquer le contour de la baignoire à l'aide d'un crayon-feutre effaçable.
1-2	Retirer la baignoire et la déposer avec précaution à l'envers sur une couverture ou un carton protecteur (celui de la boîte de la baignoire, par exemple).
1-3	Déterminer sur le plancher les emplacements du drain, de l'entrée d'air et des deux points d'ancrage situés à chaque extrémité de la baignoire en reportant les mesures prises sous la baignoire.

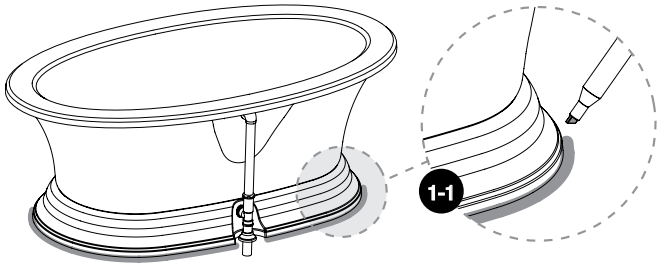

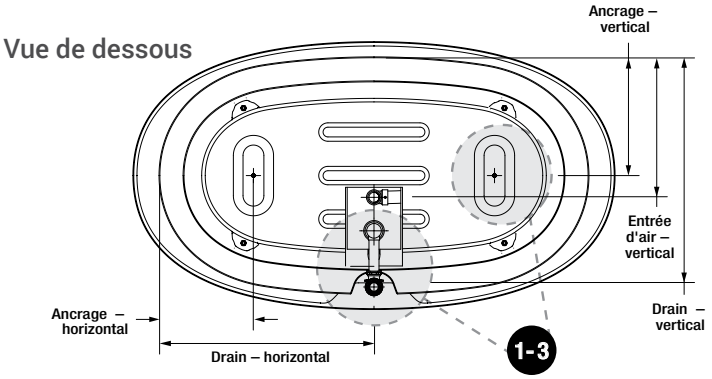

2. INSTALLATION

2-1	Installer l'ensemble drain et trop-plein sur la baignoire et la première section de tuyau (ABS 1 1/2 po) de l'entrée d'air qui descend sous le plancher.
2-2	Appliquer un joint de silicone sous le rebord de la base.
2-3	Déposer la baignoire en place en pa sant les tuyaux au travers du plancher en alignant avec les points d'ancrage. Pour les baignoires avec Geysair, passer aussi le boyau et le câble électrique à travers le plancher.
2-4	Enlever l'excédent de silicone immédiatement.

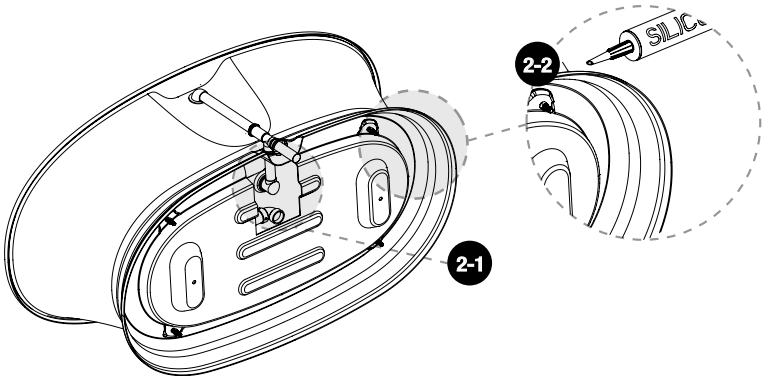

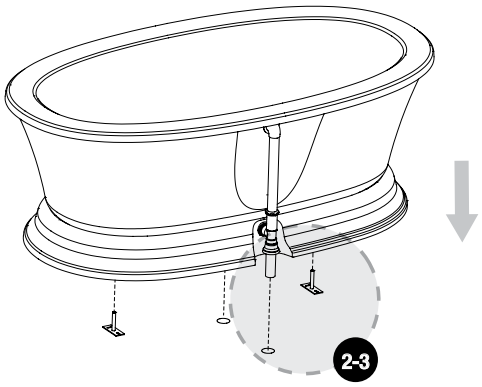

Certains produits, spécifications et services mentionnés dans le présent manuel sont décrits dans des demandes de brevets en instance ou protégés par des brevets.

BALNEO® - NAOS & SANOS INSTALLATION

2. INSTALLATION (suite)

2-5	**Pour les baignoires avec Geysair,** raccorder le câble électrique du Geysair avec le connecteur mâle avec le câble de la turbine muni d'un connecteur femelle équivalent. Effectuer un test de continuité électrique de la mise à la terre entre la borne de mise à la terre du bain ⏚ et celle de l'alimentation de la baignoire. Ne pas effectuer ce test pourrait entraîner des blessures graves.
2-6	Pour les baignoires avec Geysair, le Geysair doit être raccordé à l'eau chaude via un raccord 3/8 pouce mâle compression ou ½ pouce mâle NPT. Une valve et un T, non fournis, doivent être installés sur l'arrivée d'eau chaude.

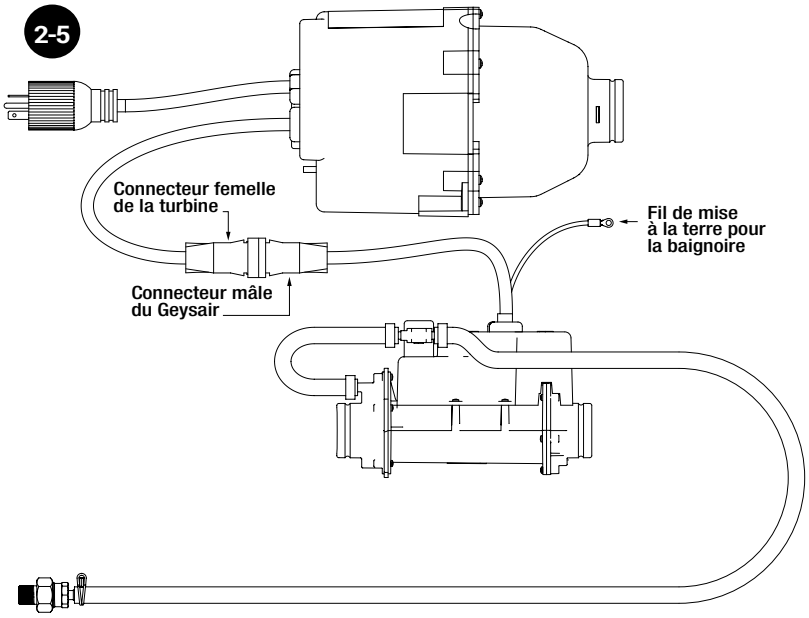

TEST D'ÉTANCHÉITÉ

Une fois l'installation de la plomberie complétée, avant d'effectuer tout autres travaux, remplir la baignoire jusqu'au trop-plein et attendre environ 30 minutes, puis vérifier les raccords de plomberie et la baignoire pour s'assurer qu'il n'y a pas de fuite. **BainUltra ne sera pas responsable des dommages causés par une installation dé**fectueuse (voir la section garantie).

ÉLECTRICITÉ

Effectuer les branchements de la turbine et du module InMix selon les spécifications de la section **Installation Électrique Mia® - Turbine.**

NOTES

- **Ces modèles de baignoire étant posés directement au sol, l'ouverture pour le tuyau du drain qui se raccorde à celui du trop-plein est percée en usine.**
- **Pour l'installation du Naos ou Sanos sur une dalle de béton ne permettant pas le passage des tuyaux à travers le plancher pour l'entrée d'air du bain : un trou de 4,1 cm (1 5/8") de diamètre doit être percé dans la jupe pour l'entrée d'air du bain. Important : Ne pas percer plus haut que le trou existant dans la jupe pour la connexion du drain au trop-plein.**

Imprimé au Canada. Copyright © Février 2022 Bains Ultra Inc. Tous droits réservés 45200001

BALNEO® - CELLA® INSTALLATION

1. EMPLACEMENT

1-1	Une fois le plancher fini et au niveau, placer la baignoire à l'endroit choisi et marquer les points de fixation des quatre pattes au plancher. Marquer aussi les ouvertures à pratiquer dans le plancher pour le drain et l'entrée d'air de la turbine.
1-2	Percer les quatre trous de fixation pour les pattes avec une mèche 3/16 po et percer les ouvertures pour le drain et l'entrée d'air avec un emporte-pièce de 2 po.

Cella 6636 & 7236

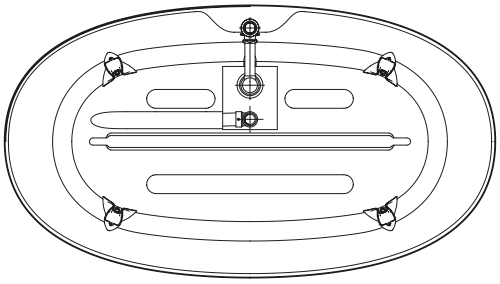

2. INSTALLATION

2-1	Installer l'ensemble drain et trop-plein sur la baignoire et la première section de tuyau (ABS 1 1/2 po) de l'entrée d'air qui descendsous le plancher. Glisser le cache-tuyau (fourni) sur le tuyau d'ABS. Pour les baignoires avec Geysair, passer aussi le boyau et le câble électrique dans le cache-tuyau.
2-2	Une fois la baignoire en place et les tuyaux passés au travers du plancher, fixer les quatre pattes à l'aide des tire-fond et rondelles fournis avec la baignoire. (A-2)
2-3	Pour les baignoires avec Geysair, raccorder le câble électrique du Geysair avec le connecteur mâle avec le câble de la turbine muni d'un connecteur femelle équivalent. Effectuer un test de continuité électrique de la mise à la terre entre la borne de mise à la terre du bain ⏚ et celle de l'alimentation de la baignoire. Ne pas effectuer ce test pourrait entraîner des blessures graves. Voir image 2-5 de la page 18.

Cella 6636 & 7236

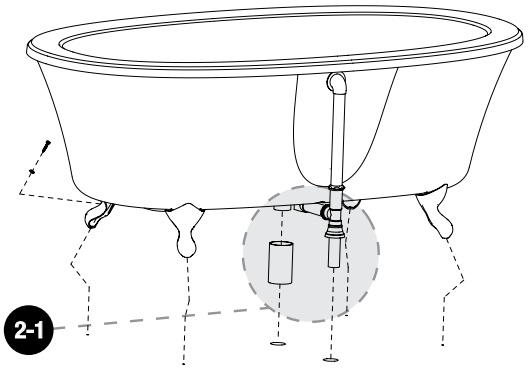

IMPORTANT

- **Laisser la pellicule de plastique sur le bain et s'assurer d'étendre une couverture dans le bain lors de l'installation.**
- **La baignoire doit être fixée au plancher.**

AVERTISSEMENT

- **Les baignoires Balnéo® ne doivent en aucun cas être percées pour y mettre de la robinetterie. Vous devez donc prévoir une robinetterie murale ou autoportante.**

Certains produits, spécifications et services mentionnés dans le présent manuel sont décrits dans des demandes de brevets en instance ou protégés par des brevets.

TURBINE AVEC GEYSAIR® SPÉCIFICATIONS TECHNIQUES

MOTEUR

Poids 6,2 lbs (2,81 kg)

Force du moteur
Panasonic 0,8 HP
120 V | 540 W | 4,5 A

Pression d'air 2,75 psi

Débit d'air 75 cfm à la vitesse maximum

Vitesse du moteur
27 000 rpm à la vitesse maximum

Indice de son
Entre 56 et 60 db à la vitesse maximum

Coût d'opération
$0,027/HR pour $0,045/KWh

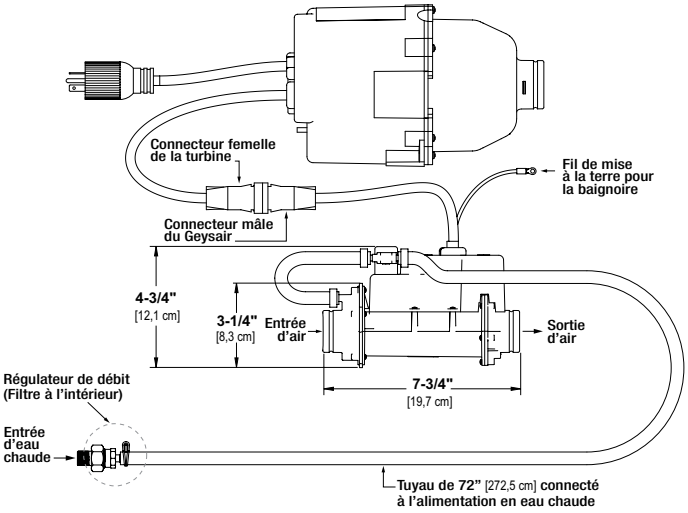

CHAUFFE-AIR

Force
700 W | 5,8 A

Coût d'opération:
$0,027/HR pour $0,045/KWh

GEYSAIR

Force
700 W | 5,8 A

Consommation en eau chaude 0,13 GPM*

* L'utilisation d'un chauffe-eau instantané requiert un débit minimum d'activation correspondant à la consommation en eau chaude du Geysair.

Coût d'opération: $0,032/HR pour $0,045/KWh

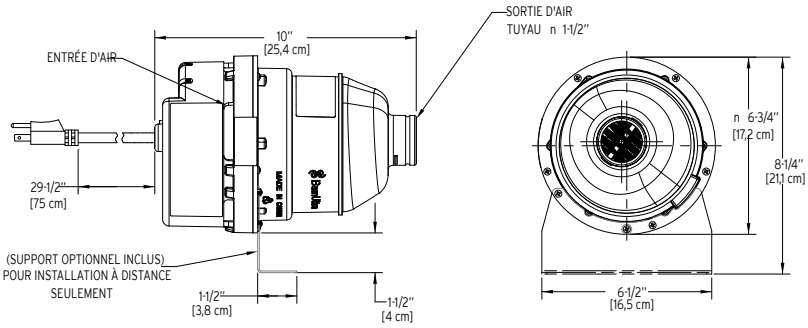

NOTES

- Les dimensions montrées représentent les côtés extérieurs.
- Il existe une variation de 1/4" [0,64 cm] pour chaque produit et les spécifications peuvent être modifiées suite à son amélioration. Les dimensions requises pour la préparation de l'emplacement et pour la construction de la structure peuvent être différentes. Ces spécifications ne peuvent servir au découpage. Aucune construction ne devrait être effectuée avant la réception du produit. BainUltra n'assume aucune responsabilité pour les travaux entrepris avant la réception du produit.

GARANTIE Turbine* | Geysair* | *Certaines restrictions s'appliquent. (www.bainultra.com/garantie)

Imprimé au Canada. Copyright © Février 2022 Bains Ultra Inc. Tous droits réservés 45200001

TURBINE AVEC GEYSAIR INSTALLATION ÉLECTRIQUE & PLOMBERIE

MISE À LA TERRE

Le système électrique doit être branché sur un circuit indépendant muni d'un disjoncteur détecteur de fuite à la terre (DDFT) de classe A neuf de 20 ampères et un autre de 15 ampères pour les options s'il y a lieu. Ces circuits doivent absolument être reliés à la terre. **Au Canada,** une borne verte est fournie avec la boîte de jonction. Afin de réduire les risques d'électrocution, il faut la connecter à la borne de mise à la terre de votre panneau électrique à l'aide d'un fil de cuivre isolé vert continu. Le calibre doit être équivalent à celui des conducteurs qui alimentent ce système et doit être de 12 AWG ou plus gros. Installer l'unité conformément au code électrique canadien, partie 1.

ACCÈS

Un accès d'une dimension minimale de 22 po x 18 po (55 cm x 46 cm) permettant d'atteindre toutes les composantes électriques et électroniques du système doit être prévu.

La turbine fonctionne sur un circuit de 120V. L'installation électrique doit être confiée à un électricien qualifié et se conformer au code d'électricité local. Une attention spéciale doit être portée à l'installation du circuit électrique de la baignoire et, plus particulièrement, aux points suivants :

BRANCHEMENTS

Le module InMix (Chromothérapie) du contrôle électronique et la turbine doivent être facilement accessibles en tout temps. Les raccordements doivent être effectués conformément aux schémas de branchement ci-dessous. **Il est important de s'assurer que le circuit soit hors tension avant d'effectuer les branchements.** Le câble d'alimentation ne doit pas être plus petit qu'un câble de calibre n° 12 AWG. **La turbine doit être connectée seule sur son circuit et ce dernier directement branché à l'entrée électrique, sans interrupteur ni variateur d'intensité.** Au Canada seulement, la boîte de jonction doit être fixée au mur à une hauteur minimale de 1 1/2 po (3,8 cm) du sol.

Le boyau du Geysair doit être raccordé à une alimentation en eau chaude par un plombier qualifié et suivant le code local de plomberie. L'embout de raccordement fourni est de 3/8 pouce mâle à compression ou ½ pouce NPT. Le raccordement devrait être le plus court possible pour maximiser les performances. Le chauffe-eau ne devrait pas être ajusté plus chaud que 140°F/60°C. **Pour toutes les résidences qui ont des conditions d'eau particulières (dureté, rouille, souffre, etc.), les propriétaires doivent déjà être au courant des mesures à prendre pour l'utilisation et l'entretien des appareils utilisant de l'eau. Pour le Geysair, il n'y a pas d'autres mesures supplémentaires à prendre.**

PLOMBERIE

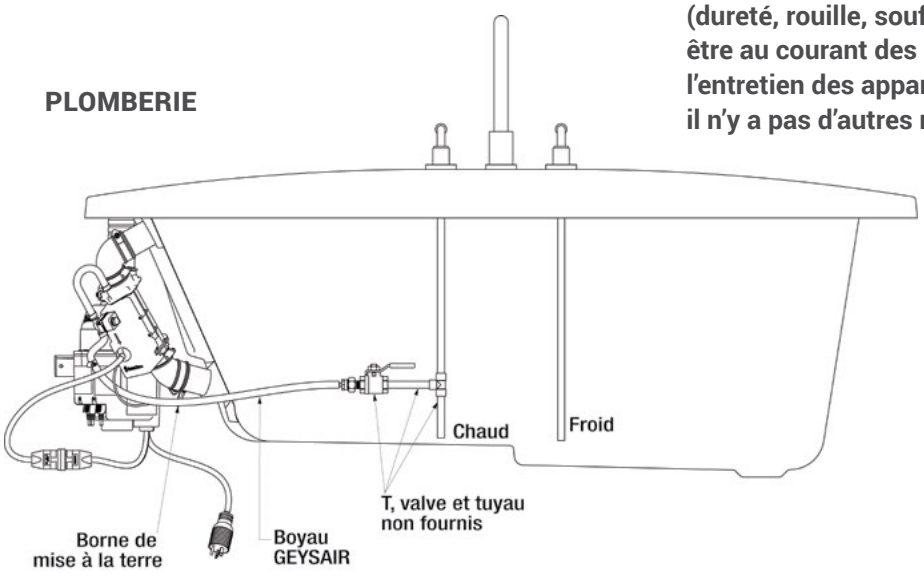

Certains produits, spécifications et services mentionnés dans le présent manuel sont décrits dans des demandes de brevets en instance ou protégés par des brevets.

TURBINE AVEC GEYSAIR & AROMACLOUD INSTALLATION ÉLECTRIQUE

BRANCHEMENTS ÉLECTRIQUES POUR LES THERMOMASSEURS.

A : Geysair
B : Mia / MiaPlus
C : WarmTouchShell (WTS)
D : Chromothérapie
E : Aromacloud
F : BU-Touch

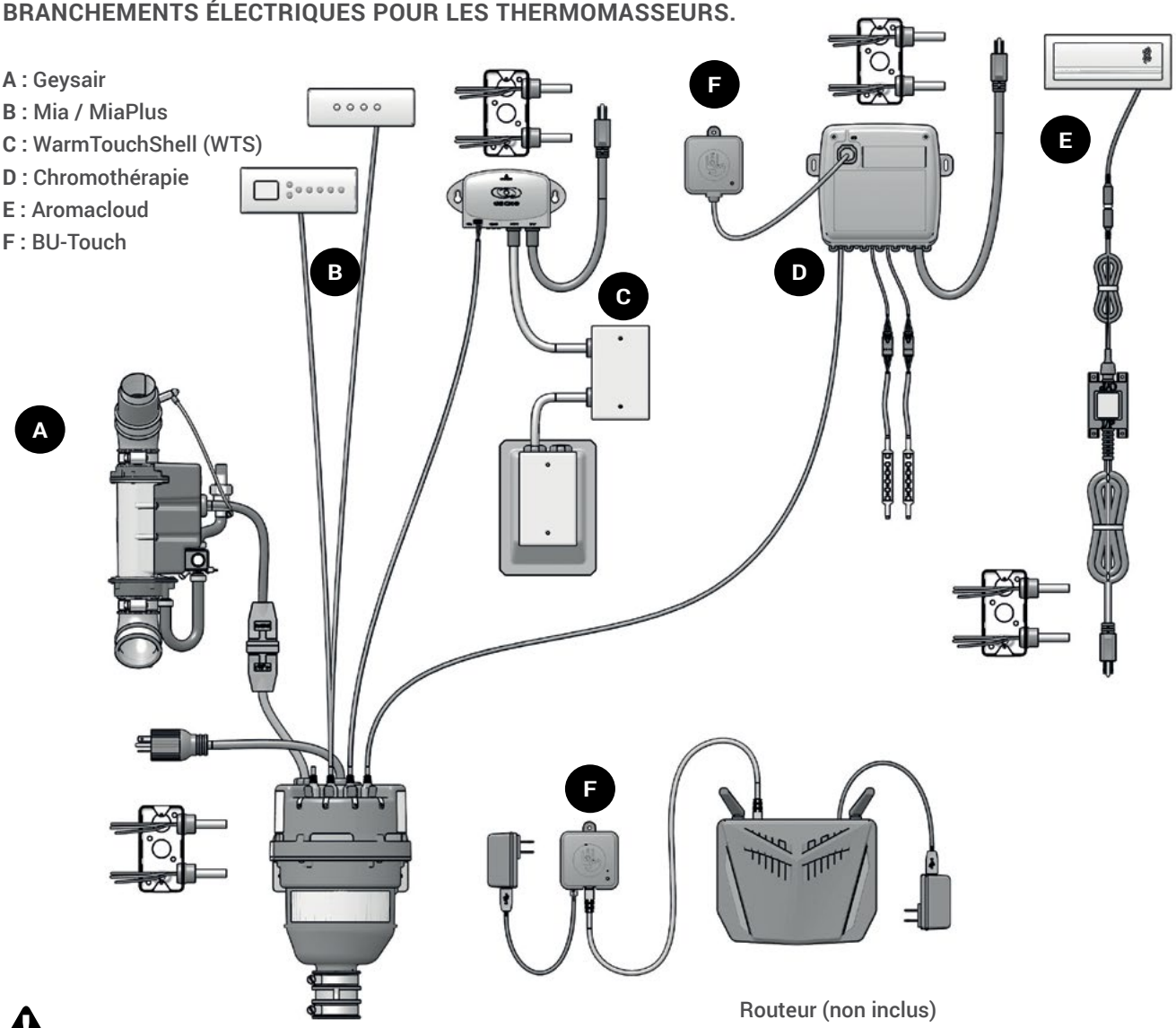

Routeur (non inclus)

AVERTISSEMENT : • La prise électrique devra être installée par un électricien qualifié. L'installation doit être faite en accord avec les codes et règlements de votre localité. L'alimentation électrique devra être faite seulement lorsque tous les câbles à bas voltage seront installés sur la turbine. Si vous n'avez pas respecté cette directive, vous pouvez désamorcer et réamorcer le disjoncteur de votre maison correspondant à la turbine. S'assurer que les matériaux de construction et les filages électriques soient éloignés de la turbine et des conduits.

• Note : • Les branchements peuvent varier du schéma ci-dessus suivant le modèle du bain et les options.

* Le BU-Touch est une nouvelle application qui vous permet de contrôler facilement les thérapies de votre Thermo-Masseur. Veuillez vous référer au guide de démarrage BU-TOUCH : www.bainultra.com/guide-butouch

Imprimé au Canada. Copyright © Février 2022 Bains Ultra Inc. Tous droits réservés 45200001

TURBINE AVEC GEYSAIR & AROMACLOUD INSTALLATION ÉLECTRIQUE

DIAGRAMME ÉLECTRIQUE TURBINE & GEYSAIR®, AVEC AROMACLOUD®

Branchement électrique au Canada seulement.

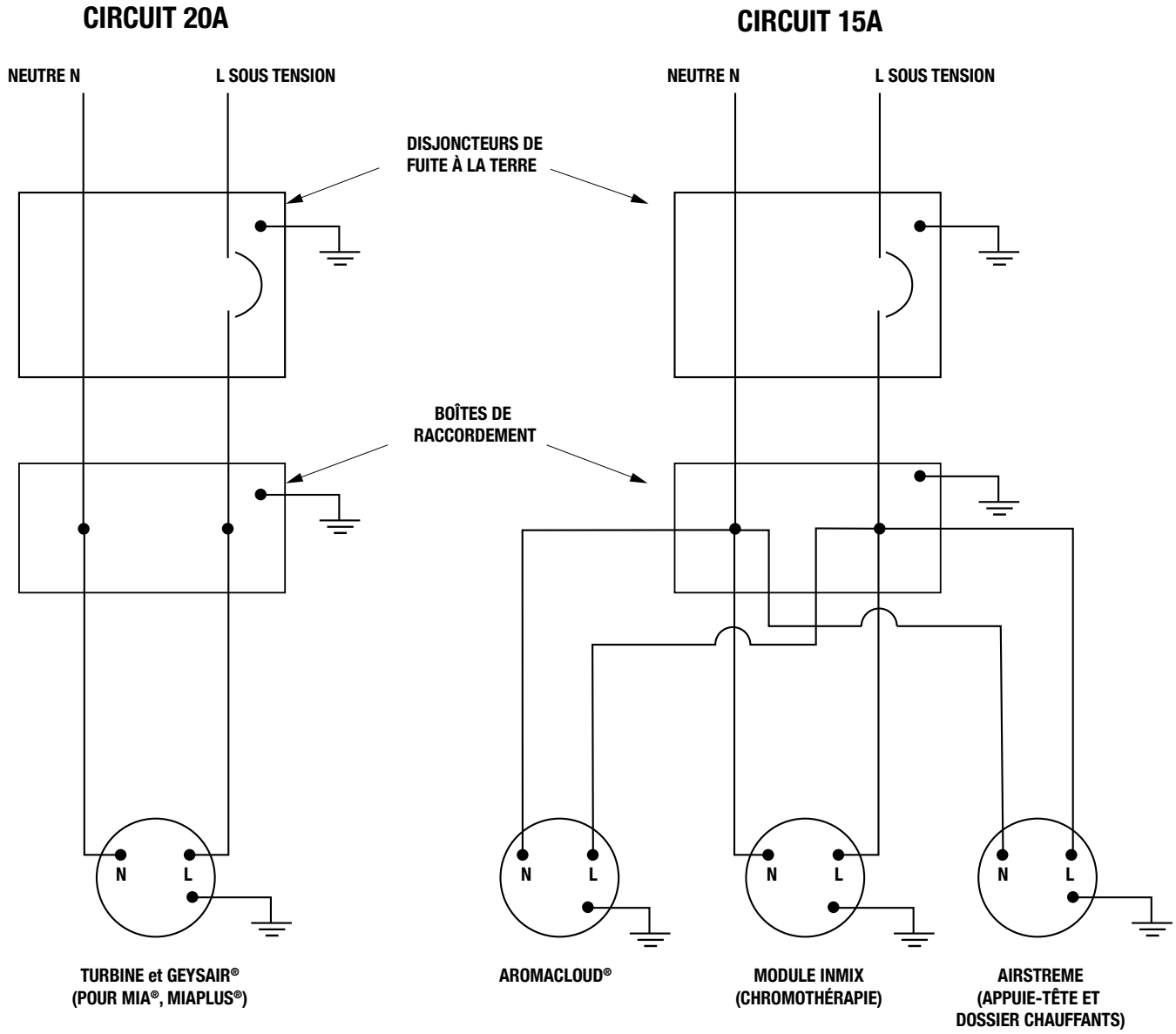

Certains produits, spécifications et services mentionnés dans le présent manuel sont décrits dans des demandes de brevets en instance ou protégés par des brevets.

TURBINE INSTALLATION À DISTANCE

EMPLACEMENT

Choisir un endroit ne nécessitant pas plus de **six coudes (changements de direction) et 15 pi (4,6 m) de tuyau jusqu'à la baignoire.** Opter pour la distance la plus courte possible afin de préserver la performance du système. L'espace sélectionné doit être suffisamment dégagé et aéré afin que l'air y circule bien et sa température doit se situer entre 20°C (68°F) et 30°C (86°F) de préférence. L'espace doit être propre et doit demeurer accessible en tout temps.

INSTALLATON DE LA TURBINE

La turbine peut être installée en position horizontale ou verticale.

N'utiliser que des tuyaux et adaptateurs rigides de 1 1/2 po (3,8 cm) en ABS ou PVC pour rallonger la ligne d'air ; l'emploi de tuyaux flexibles n'est pas recommandé (sauf si installé en usine). Tous les raccords de la ligne d'air devront être collés, sauf les raccords à la turbine, aux chauffe-air sur les bains à double dossier chauffant de la série Amma et à la sortie d'air vers le bain qui, eux, devront être vissés et doivent être installés à au moins 4 po (10 cm) du sol. Afin de réduire les pertes de chaleur d'une longue ligne d'air, il est recommandé d'isoler cette dernière sur toute sa longueur à l'aide de laine isolante ou tout autre matériau isolant.

La baignoire est livrée avec un câble de 15 pi (5 m) pour relier le module de commande à la turbine ; si nécessaire, des rallonges sont disponibles chez le détaillant. Pour les explications et illustrations, se référer aux pages suivantes.

Toutes les composantes de la baignoire sont installées en usine. Si, pour des raisons pratiques et d'accessibilité, vous désirez relocaliser la turbine et le module InMix (Chromothérapie), vous devez suivre les recommandations suivantes sous peine d'annulation de la garantie. Le non respect de ces recommandations peut entraîner également des dégâts matériels majeurs et des blessures graves dont BainUltra ne pourra être tenue responsable.

IMPORTANT

- **Le Geysair ne doit jamais être installé à distance**
- **Lorsque le ThermoMasseur® est commandé avec la chromothérapie (option), ou le WarmTouchShell (option), le module InMix et le module LiteStreme doivent être déplacés avec la turbine.**

AVERTISSEMENT

- **Lorsque les tuyaux ont été collés, attendre 24 heures avant de démarrer la turbine.**

Imprimé au Canada. Copyright © Février 2022 Bains Ultra Inc. Tous droits réservés 45200001

TURBINE INSTALLATION À DISTANCE

A. RETIRER LA TURBINE ET LE GEYSAIR DE LEUR SUPPORT

A-1	Débrancher l'alimentation électrique de la baignoire.
A-2	Débrancher le ou les fils qui mènent à la turbine.
A-3	À l'aide d'un tournevis plat, desserrer le collet.
A-4	Débrancher le câble électrique reliant la turbine au Geysair.

B. RÉINSTALLER LA TURBINE À DISTANCE

B-1	Fixer la turbine au mur ou à la charpente à l'aide de vis de 1 po (2,5 cm) en utilisant les trous de fixation.
B-2	Utiliser autant de tuyaux d'ABS ou de PVC de 1 1/2 po (3,8 cm) que nécessaire pour relier la turbine à la baignoire. Respecter les consignes de relocalisation incluses dans le manuel d'installation. Pour limiter les vibrations, éviter que les tuyaux de la ligne d'air touchent à la structure de la maison.
B-3	Fixer le tuyau à la sortie d'air de la turbine à l'aide d'une vis 1/2 po en ayant préalablement percé un trou de 1/8 po (0,3 cm) pour recevoir la vis (ne pas coller).
B-4	Ajouter une rallonge électrique spécifique au Geysair (disponible chez BainUltra) entre le câble du Geysair et celui de la turbine. ATTENTION : Un test de continuité électrique de la mise à la terre doit être effectué entre la borne de mise à la terre du bain ⏚ et celle de l'alimentation de la baignoire. Ne pas effectuer ce test pourrait entraîner des blessures graves.
B-5	Rebrancher le ou les fils à la turbine.
B-6	Brancher l'alimentation électrique de la baignoire.

IMPORTANT

- CE MONTAGE DOIT ÊTRE EFFECTUÉ PAR UN ÉLECTRICIEN QUALIFIÉ.
- LE GEYSAIR NE DOIT JAMAIS ÊTRE INSTALLÉ À DISTANCE

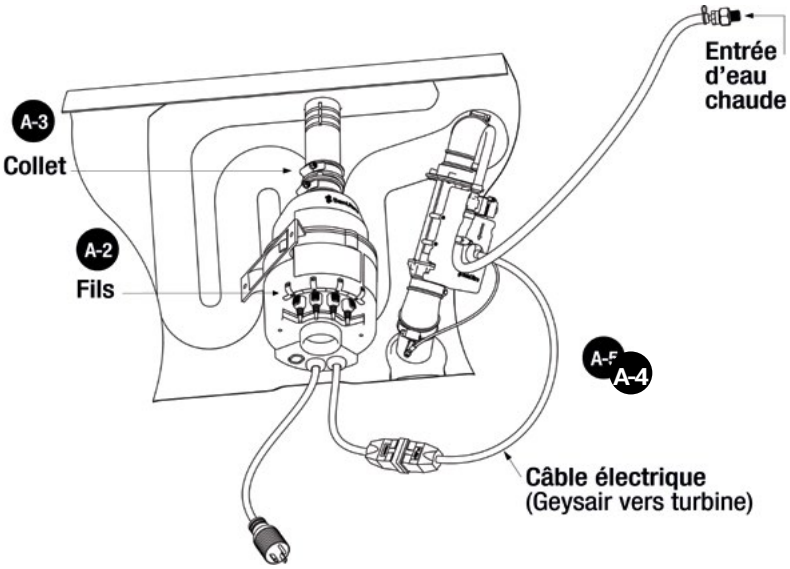

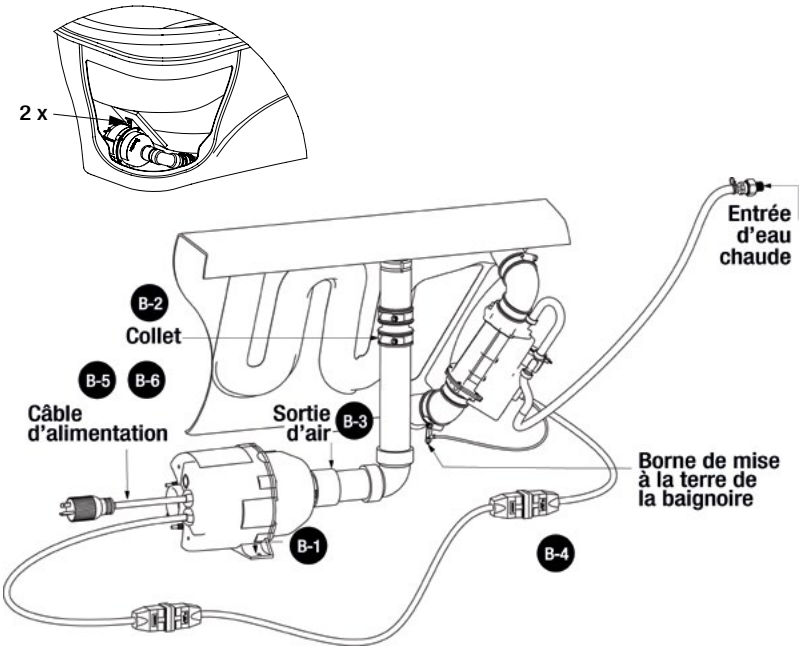

Certains produits, spécifications et services mentionnés dans le présent manuel sont décrits dans des demandes de brevets en instance ou protégés par des brevets.

INSTALLATION ÉLECTRIQUE POUR BAIN SANS JETS D'AIR

INSTALLATION ÉLECTRIQUES POUR BAINS sans jets d'air
Voir page 23 pour les branchements électriques.

A: Warm touch shell (WTS)
B: Chromothérapie
C: Aromacloud

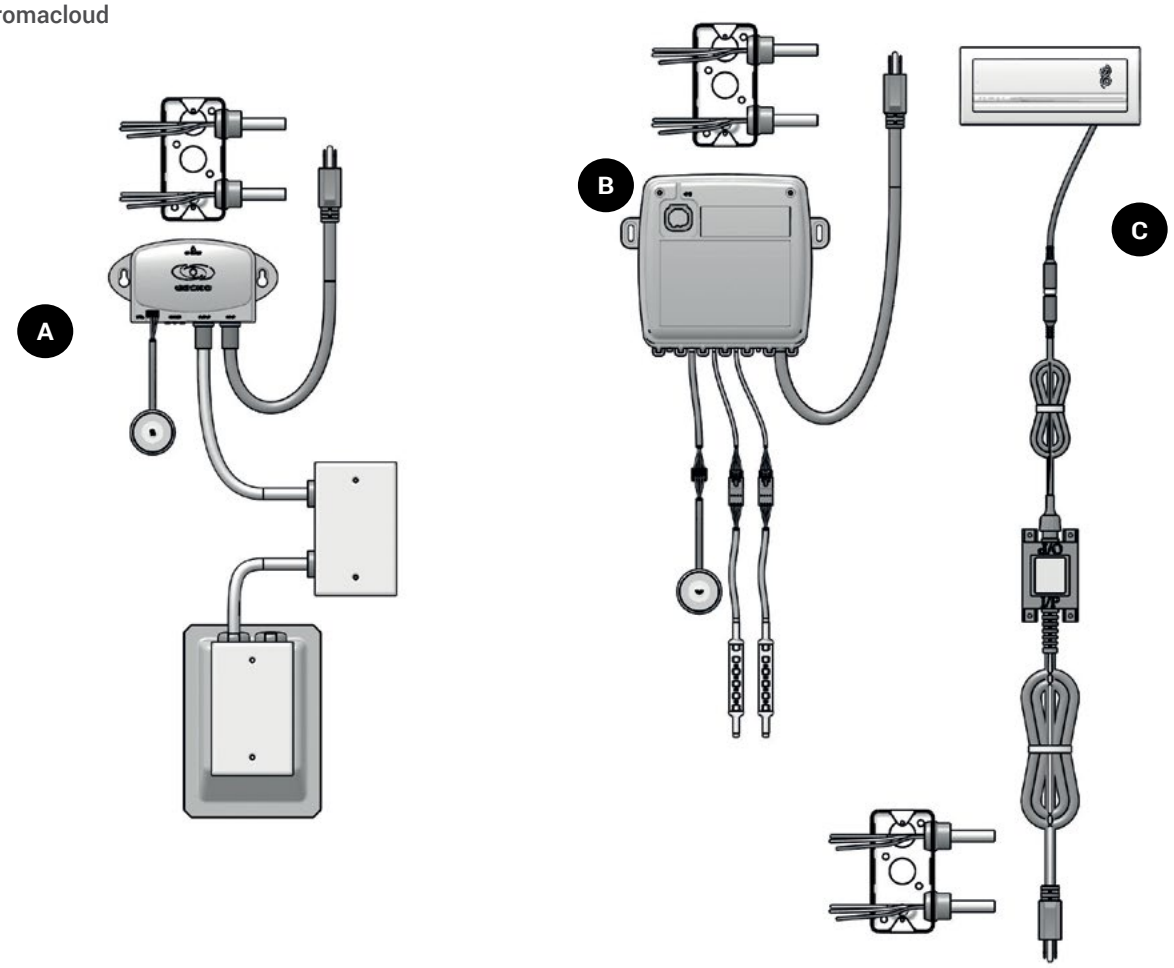

AVERTISSEMENT

- La prise électrique devra être installée par un électricien qualifié. L'installation doit être faite en accord avec les codes et règlements de votre localité. L'alimentation électrique devra être faite seulement lorsque tous les câbles à bas voltage seront installés sur la turbine.
- Si vous n'avez pas respecté cette directive, vous pouvez désamorcer et réamorcer le disjoncteur de votre maison correspondant à la turbine.
- S'assurer que les matériaux de construction et les filages électriques soient éloignés de la turbine et des conduits.

NOTE: Les branchements peuvent varier du schéma ci-dessus suivant le modèle du bain et les options.

Imprimé au Canada. Copyright © Février 2022 Bains Ultra Inc. Tous droits réservés 45200001

INSTRUCTIONS GÉNÉRALES

TAILLE DES PIÈCES EN ACRYLIQUE

Selon la finition des murs, il est parfois nécessaire de tailler les côtés des panneaux et des coups-de-pied. Lorsque les instructions d'installation mentionnent la taille de ces pièces, revenir ici et procéder avec précaution en suivant les instructions suivantes.

PELLICULE PROTECTRICE

Les pièces en acrylique sont protégées par une pellicule en plastique. Il est préférable de laisser cette pellicule en place pendant les travaux. L'enlever seulement à l'étape finale de l'installation de chacune des pièces. Si la pellicule est enlevée au début, on risque d'égratigner les pièces pendant l'installation.

Si la pellicule est enlevée seulement lorsque toutes les pièces sont installées, des résidus de plastique peuvent rester coincés à certains endroits.

Les instructions d'installation spécifiques aux différents modèles sont présentées dans les pages suivantes. Ces généralités s'appliquent à tous les modèles.

Avant de commencer les travaux, s'assurer que les pièces reçues correspondent à la commande. Pour toute question, communiquer avec BainUltra au 1 800 463-2187.

Le ThermoMasseur® doit avoir été installé conformément aux instructions d'installation de BainUltra et le dessous doit être à la même hauteur que le plancher fini.

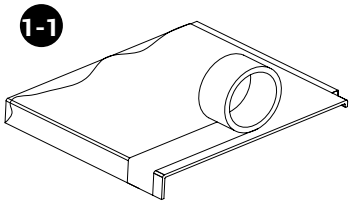

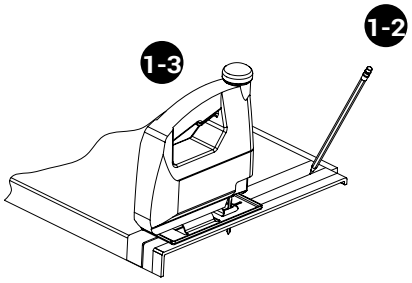

1. TAILLE DE L'ACRYLIQUE

1-1	Protéger l'acrylique à l'aide d'un ruban adhésif.
1-2	Tracer la ligne de coupe.
1-3	Couper avec une scie sauteuse munie d'une lame pour la mélamine ou d'une lame à métaux (minimum de 14 dents au pouce).

Certains produits, spécifications et services mentionnés dans le présent manuel sont décrits dans des demandes de brevets en instance ou protégés par des brevets.

INSTALLATION DES JUPES PIÈCES ET OUTILLAGE

A. OUTILLAGE NÉCESSAIRE ET PIÈCES À PRÉVOIR (NON INCLUSES)

TOUS LES MODÈLES	
A-1	Ruban à mesurer
A-2	Tournevis • Silicone
POUR LA TAILLE (SI NÉCESSAIRE)	
A-3	Ruban adhésif
A-4	Scie sauteuse et lame de finition
MODÈLE SJ-1	
A-5	Perceuse (selon l'installation) • Deux blocs de bois (2 po x 3 po x 4 po)
MODÈLES SJ-3 SE	
A-6	Huit vis
A-7	Clé anglaise 7/16 po

Vous aurez besoin du crayon et du niveau utilisés pour l'installation du ThermoMasseur® ainsi que des éléments suivants selon le modèle de jupe.

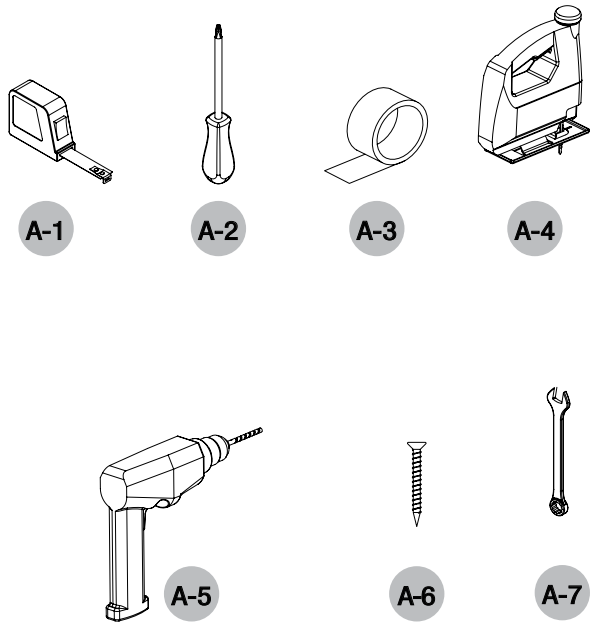

Imprimé au Canada. Copyright © Février 2022 Bains Ultra Inc. Tous droits réservés 45200001

SJ-1 INSTALLATION

1. PIÈCES INCLUSES

1-1	Panneau central
1-2	Clips de retenue
1-3	Vis #8 x 1/2 po
1-4	Blocs de bois (si nécessaire)
NOTE : L'apparence des pièces peut varier selon les modèles.	

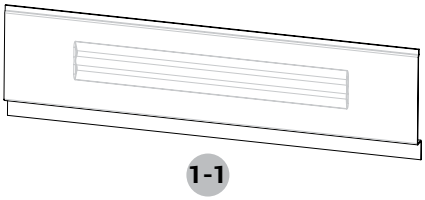

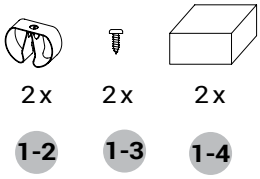

2. INSTALLATION

NOTE : Si des blocs de bois sont déjà installés sur le bain, voir étape 2-2.	
2-1	Coller les blocs de bois à 1/4 po (0,6 cm) du rebord avec de la colle époxy ou de la colle à construction, à la position correspondant à votre modèle de bain.

A	B
60" (152.4 cm)	16" (40.6 cm)
66" (167.6 cm)	16" (40.6 cm)
72" (182.9 cm)	20" (50.8 cm)

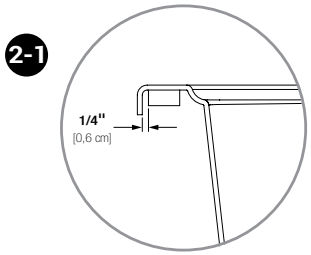

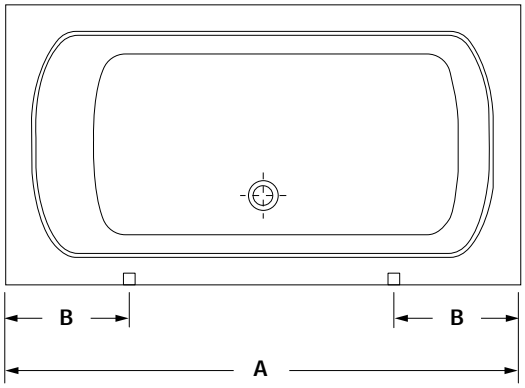

Certains produits, spécifications et services mentionnés dans le présent manuel sont décrits dans des demandes de brevets en instance ou protégés par des brevets.

SJ-1 INSTALLATION

2. INSTALLATION (SUITE)

2-2	À l'aide d'un niveau, tracer une ligne guide sur les deux murs en s'appuyant sur le rebord du bain.
2-3	Joindre ensuite les deux lignes en traçant une ligne au sol.
2-4	Installer les deux clips de retenue sur les blocs de bois avec les vis #8 x 1/2 po.
2-5	Fixer deux blocs de bois au plancher à 14 po (35,6 cm) de part et d'autre du centre du bain et à 2 1/2 po (6,4 cm) de la ligne au sol.
2-6	Insérer le haut du panneau entre le rebord du bain et les clips de retenue sous la plage du bain.
2-7	Fixer la jupe aux blocs avec des vis.
	NOTE : L'application d'un joint de silicone à la base du bain est recommandée afin d'assurer une étanchéité complète.

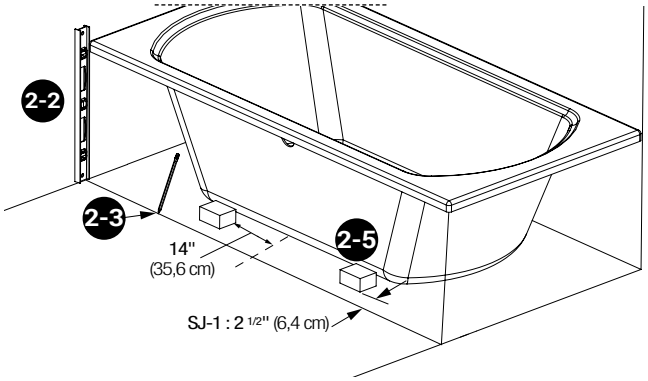

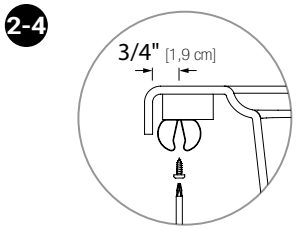

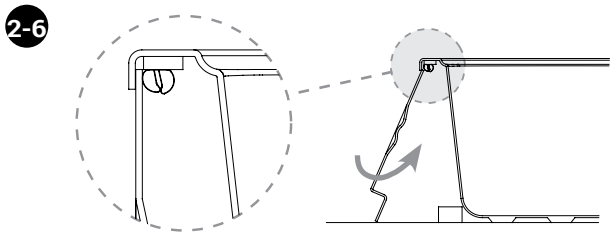

Imprimé au Canada. Copyright © Février 2022 Bains Ultra Inc. Tous droits réservés 45200001

SJ-3 SE INSTALLATION

1. PIÈCES INCLUSES

1-1	Panneau gauche
1-2	Panneau central
1-3	Panneau droit
1-4	Coup-de-pied gauche
1-5	Coup-de-pied central
1-6	Coup-de-pied droit
1-7	Clips de retenue
1-8	Vis #8 x 1/2 po
1-9	Bloc de bois (si nécessaire)

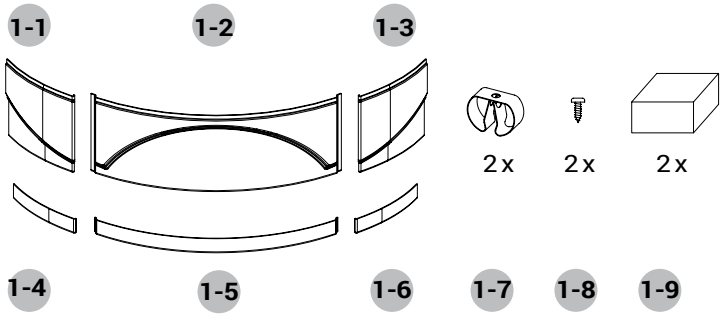

2. INSTALLATION

NOTE	Si des blocs de bois sont déjà installés sur le bain, voir étape 2-2.
2-1	Coller les blocs de bois à 1/4 po (0,6 cm) du rebord avec de la colle époxy ou de la colle à construction, à la position correspondant à votre modèle de bain.

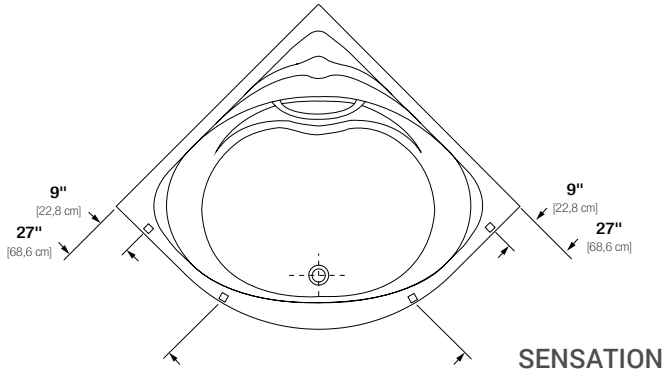

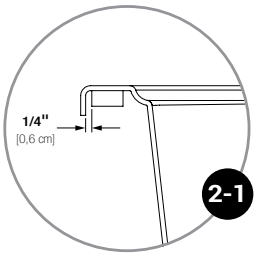

Certains produits, spécifications et services mentionnés dans le présent manuel sont décrits dans des demandes de brevets en instance ou protégés par des brevets.

SJ-3 SE INSTALLATION

2. INSTALLATION (SUITE)

2-2	Tracer des traits guides à tous les 6 po (15,2 cm) en appuyant un niveau sur le rebord avant du bain.
2-3	Reporter ces traits de 2 po (5 cm) vers l'intérieur pour repérer l'emplacement du coup-de-pied.
2-4	Joindre les traits intérieurs entre eux. La ligne ainsi obtenue reproduit la courbure du bain.
2-5	Marquer le centre de cette ligne.
2-6	Placer le coup-de-pied central derrière la ligne courbe et le centrer à l'aide de la marque au sol et de l'encoche sous cette pièce.
2-7	Visser le coup-de-pied central au sol en commençant par les deux vis du centre.NOTE : Ajuster le coup-de-pied pour qu'il adopte la courbure tracée au sol.
2-8	Placer les coups-de-pied gauche et droit comme illustré et visser au sol. NOTE : Tailler les coups-de-pied gauche et droit au besoin.
2-9	Installer les quatre clips de retenue sur les blocs de bois avec les vis #8 x 1/2 po.

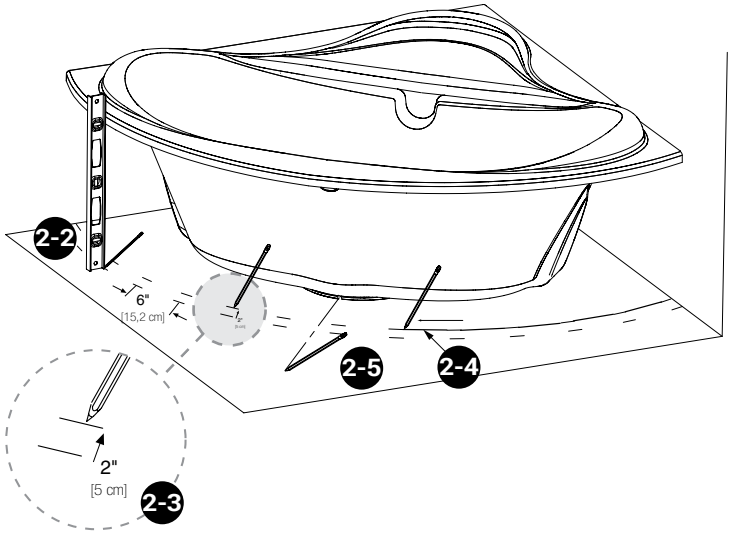

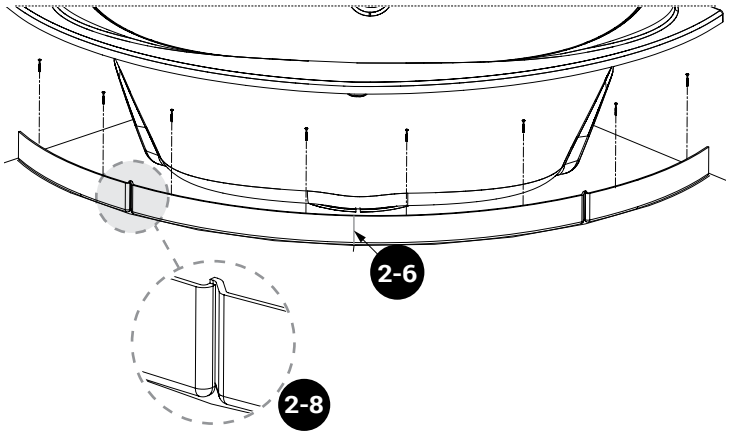

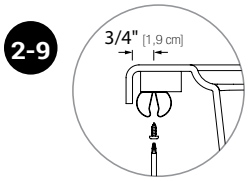

Imprimé au Canada. Copyright © Février 2022 Bains Ultra Inc. Tous droits réservés 45200001

SJ-3 SE INSTALLATION

2. INSTALLATION (SUITE)

2-10	Insérer le haut du panneau droit entre le rebord du bain et les clips de retenue. Basculer le bas du panneau contre le coup-de-pied.
2-11	Appuyer les fixations du panneau sur le coup-de-pied et ajuster les écrous pour que les fixations soient verticales.
2-12	Régler la hauteur du panneau en laissant 1/4 po (0,6 cm) entre le rebord du bain et la ligne du panneau.
2-13	Avec les fixations bien appuyées sur le coup-de-pied, serrer les écrous à oreilles (papillons) le plus solidement possible.
2-14	Enlever le panneau et recommencer les étapes 2-10 à 2-13 avec le panneau gauche.
2-15	Enlever le panneau et refaire encore les étapes 2-10 à 2-13 avec le panneau central.
2-16	Laisser le panneau central en place et réinstaller les panneaux gauche et droit.
NOTE :	Tailler les panneaux gauche et droit au besoin.

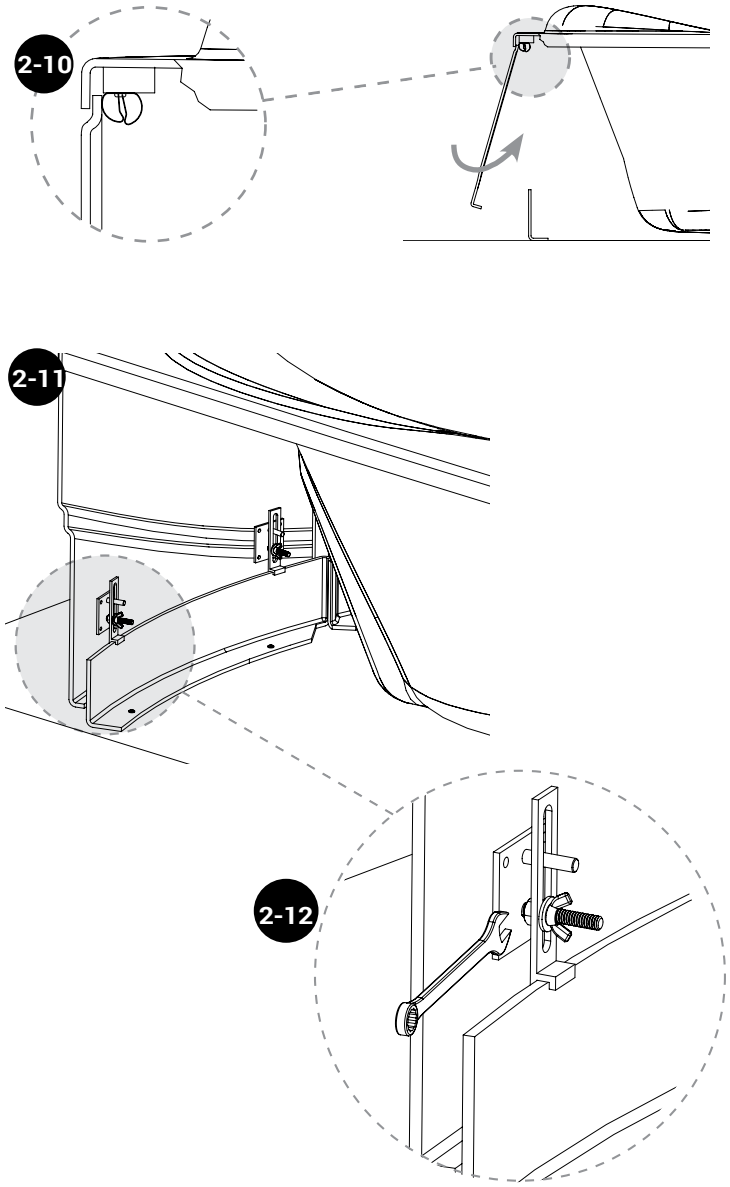

Certains produits, spécifications et services mentionnés dans le présent manuel sont décrits dans des demandes de brevets en instance ou protégés par des brevets.

JUPE MÉRIDIEN DUO

1. PIÈCES INCLUSES

1-1	Jupe Méridien Duo
1-2	Bain Méridien Duo

2. INSTALLATION

2-1	Assembler la jupe en alignant les velcros prévus à cet effet.

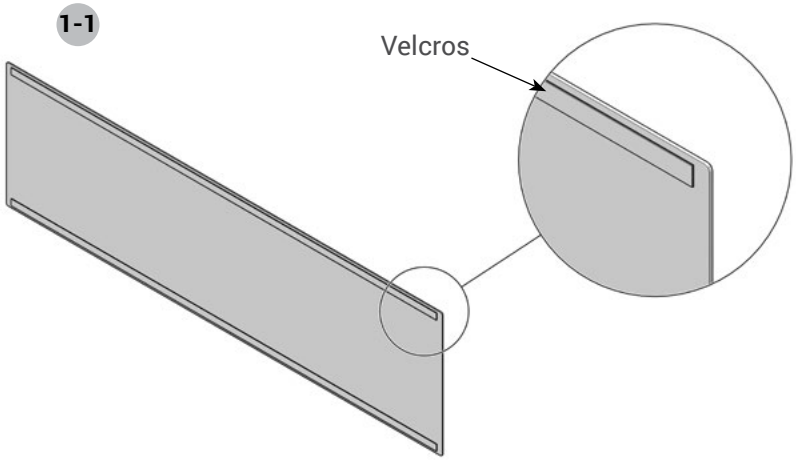

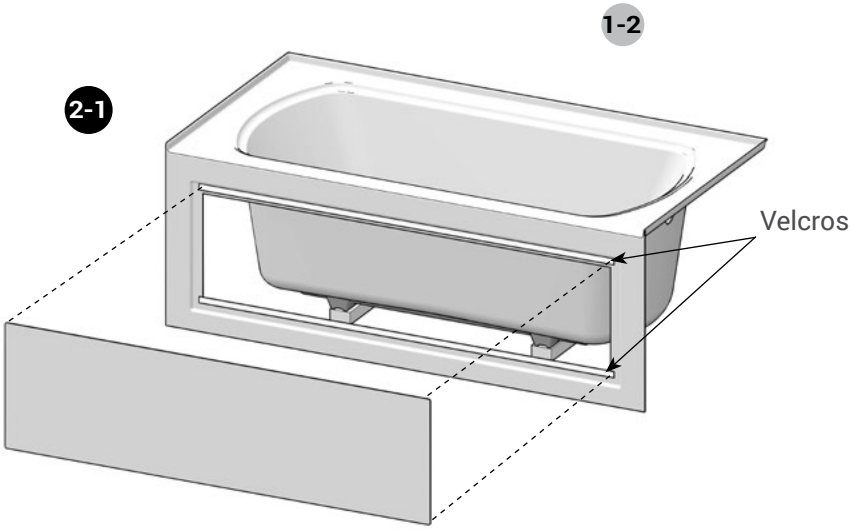

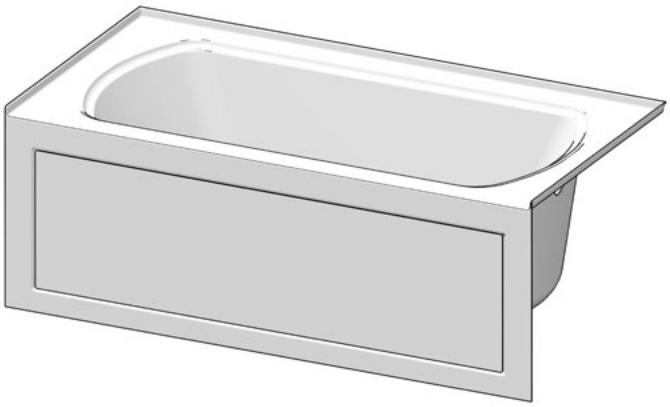

Imprimé au Canada. Copyright © Février 2022 Bains Ultra Inc. Tous droits réservés 45200001

JUPE MULTIFIT (AJUSTABLE)

1. PIÈCES INCLUSES

1-1	Jupe
1-2	Coup-de-pied
1-3	Traverse
1-4	Cache-DEL (requis uniquement pour les bains avec chromothérapie)

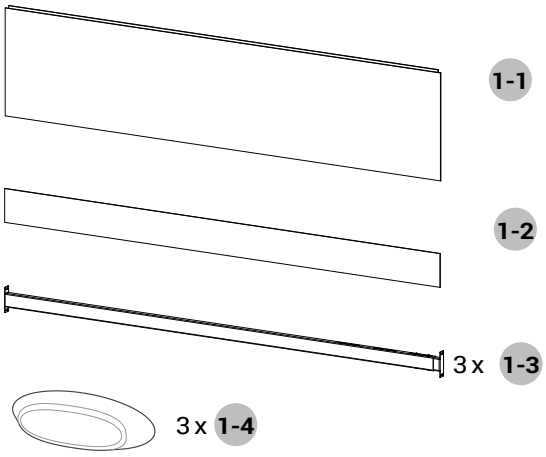

2. INSTALLATION

2-1	À l'aide d'un niveau, tracer une ligne guide verticale sur les deux murs en s'appuyant sur le rebord du bain.
2-2	Ajuster la longueur des 3 traverses à l'aide des 4 vis sur une des extrémités.
2-3	Fixer les 3 traverses aux dimensions indiquées à l'aide de vis. La traverse du haut est positionnée à partir du dessous du rebord du bain, et la traverse du bas à partir du plancher.

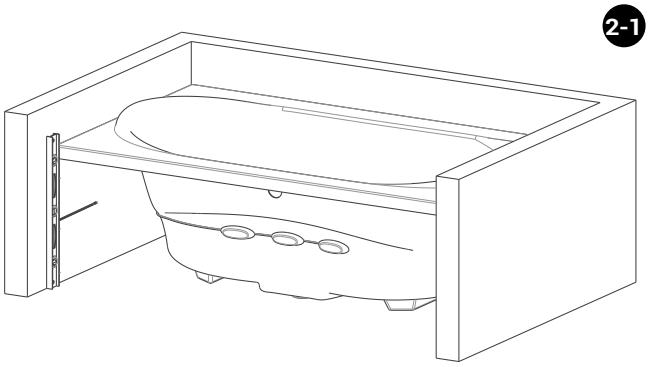

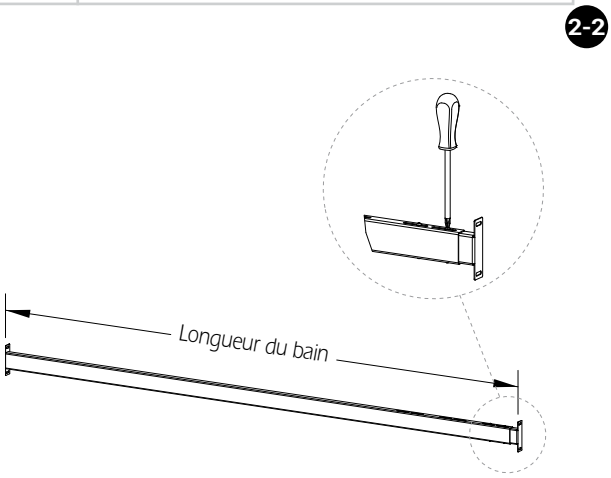

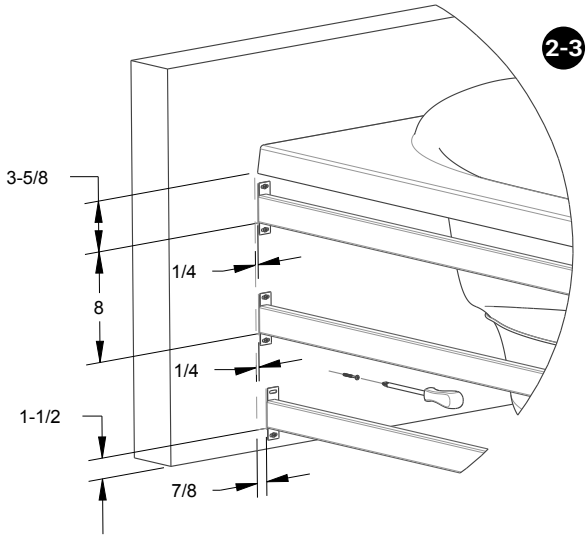

Certains produits, spécifications et services mentionnés dans le présent manuel sont décrits dans des demandes de brevets en instance ou protégés par des brevets.

JUPE MULTIFIT (AJUSTABLE)

2. INSTALLATION (SUITE)

2-4	Installer le coup-de-pied aimanté sur la traverse du bas.
2-5	Installer la jupe aimantée en insérant le haut derrière le rebord du bain et basculer le bas en appuyant contre les traverses. Au besoin, retirer la jupe et repositionner les traverses pour un meilleur ajustement.
2-6	Au besoin, installer des caches-DEL à l'aide de silicone ou de scellant pour cacher les reflets de la lumière sous la jupe.
2-7	Si la jupe doit être coupée sur la hauteur, il est important de couper seulement dans le bas tout en prenant soin de replacer les petit amortisseurs.

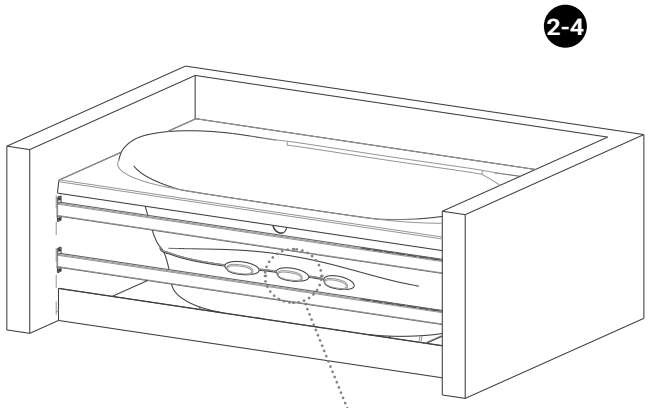

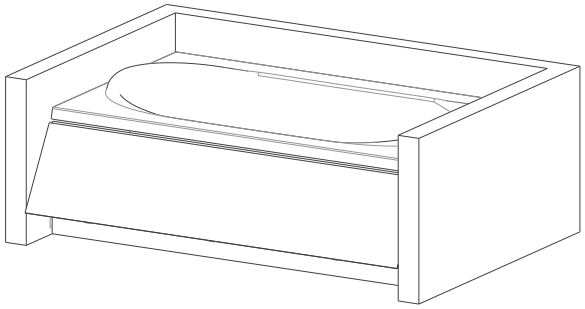

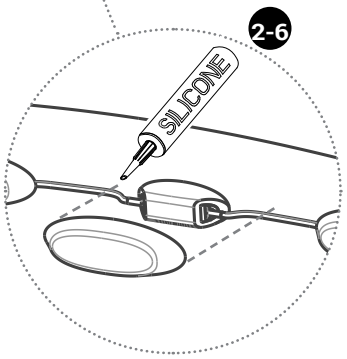

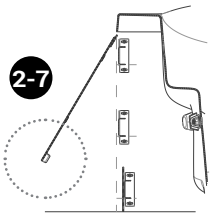

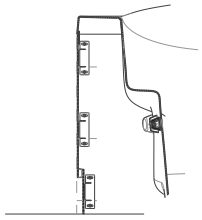

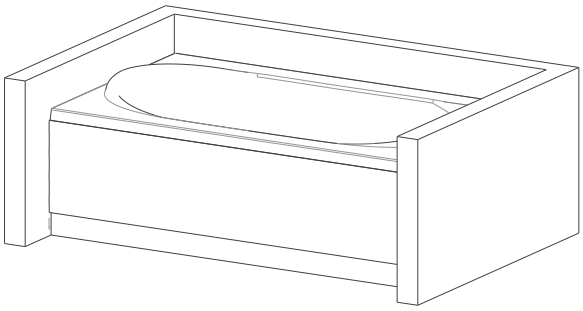

Imprimé au Canada. Copyright © Février 2022 Bains Ultra Inc. Tous droits réservés 45200001

CONTRÔLES DOT INSTALLATION SUR BAINS SANS JETS D'AIR

OUTILLAGE NÉCESSAIRE

1	Emporte-pièce 7/8 po
2	Perceuse

EMPLACEMENT

Si vous devez installer le module de commande, choisissez entre le mur et le podium l'endroit qui vous convient le mieux ou consulter la fiche technique du modèle de bain pour l'emplacement suggéré. Avant de percer, toujours vérifier sous la plage du bain si vous ne percez pas dans une zone de composantes électriques. Si vous devez l'installer au mur, retirer la pellicule de l'autocollant derrière le contrôle. Pour solidifier, vous pouvez y ajouter un joint de silicone.

INSTALLATION DU CLAVIER

1	Passer le filage par le trou de perçage.
2	Enlever la pellicule du joint d'étanchéité.
3	Fixer sur le podium ou sur le mur à l'aide de l'écrou fourni.
4	Visser suffisamment pour bien compresser le joint d'étanchéité.

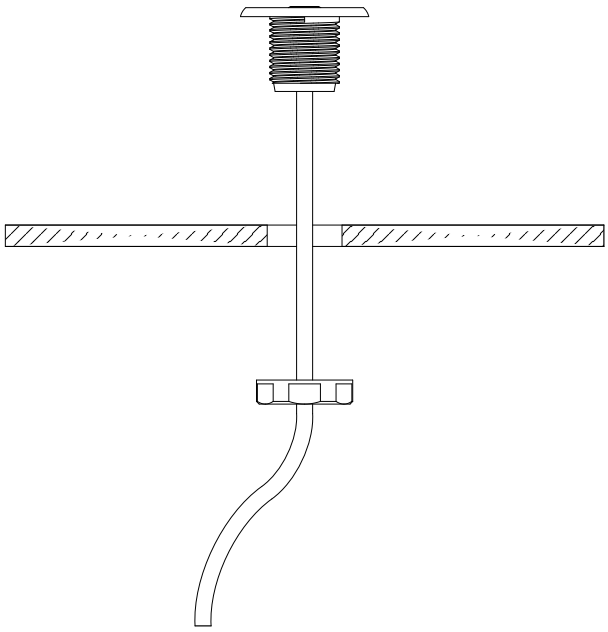

DOT WarmTouchShell

DOT Chromothérapie

AVERTISSEMENT • **Si le contrôle n'a pas été installé en usine, vous le trouverez attaché à la turbine, ou aux modules des contrôles électroniques.**

Certains produits, spécifications et services mentionnés dans le présent manuel sont décrits dans des demandes de brevets en instance ou protégés par des brevets.

CONTRÔLES DOT INSTALLATION SUR BAINS SANS JETS D'AIR

WARMTOUCHSHELL® (WTS®)

FONCTIONNEMENT DOT WTS

- Appuyer sur cette touche pour démarrer ou arrêter le WarmTouchShell®.
- Durée de 30 minutes.
- Une lumière DEL apparaît en mode de fonctionnement.

DOT WarmTouchShell (WTS)

CHROMOTHÉRAPIE

FONCTIONNEMENT DOT CHROMO

- 1re pression : **Démarrage** (la couleur violet apparaît).
- Pressions successives :
  - **Bleu**
  - **Vert**
  - **Jaune**
  - **Orange**
  - **Rouge**
  - **Balayage** (couvre toutes les couleurs en continu)
  - **Pause** (arrêt sur une couleur précise dans le mode **Balayage**).
- Pression de 2 à 3 secondes – Arrêt.
- Aucune lumière DEL n'apparaît sur le contrôle DEL en mode de fonctionnement.

DOT Chromothérapie

Imprimé au Canada. Copyright © Février 2022 Bains Ultra Inc. Tous droits réservés 45200001

CONTRÔLES MIA® & MIAPLUS® INSTALLATION SUR THERMOMASSEURS

OUTILLAGE NÉCESSAIRE

1	Scie sauteuse à dents très fines
2	Perceuse
3	Mèche de 1/4 po

EMPLACEMENT

Si vous devez installer le module de commande, choisissez entre le mur et le podium l'endroit qui vous convient le mieux ou consulter la fiche technique du modèle de bain pour l'emplacement suggéré. Avant de percer, toujours vérifier sous la plage du bain si vous ne percez pas dans une zone de conduit d'air ou de composantes électriques. Si vous devez l'installer au mur, retirer les écrous à oreilles du support de montage et la pellicule de l'autocollant derrière le contrôle. Pour solidifier, vous pouvez y ajouter un joint de silicone.

Se référer au gabarit de perçage fourni à la dernière page pour l'emplacement et le diamètre des trous.

PERÇAGE

Se référer au gabarit de perçage fourni à la dernière page pour l'emplacement et le diamètre des trous.

INSTALLATION DU CLAVIER

1	Passer le filage par le trou de perçage.
2	Enlever la pellicule du joint d'étanchéité.
3	Fixer sur le podium ou sur le mur à l'aide de 2 goujons 8-32 X 1 po et de 2 écrous à oreilles (papillons).
4	Visser suffisamment pour bien compresser le joint d'étanchéité.

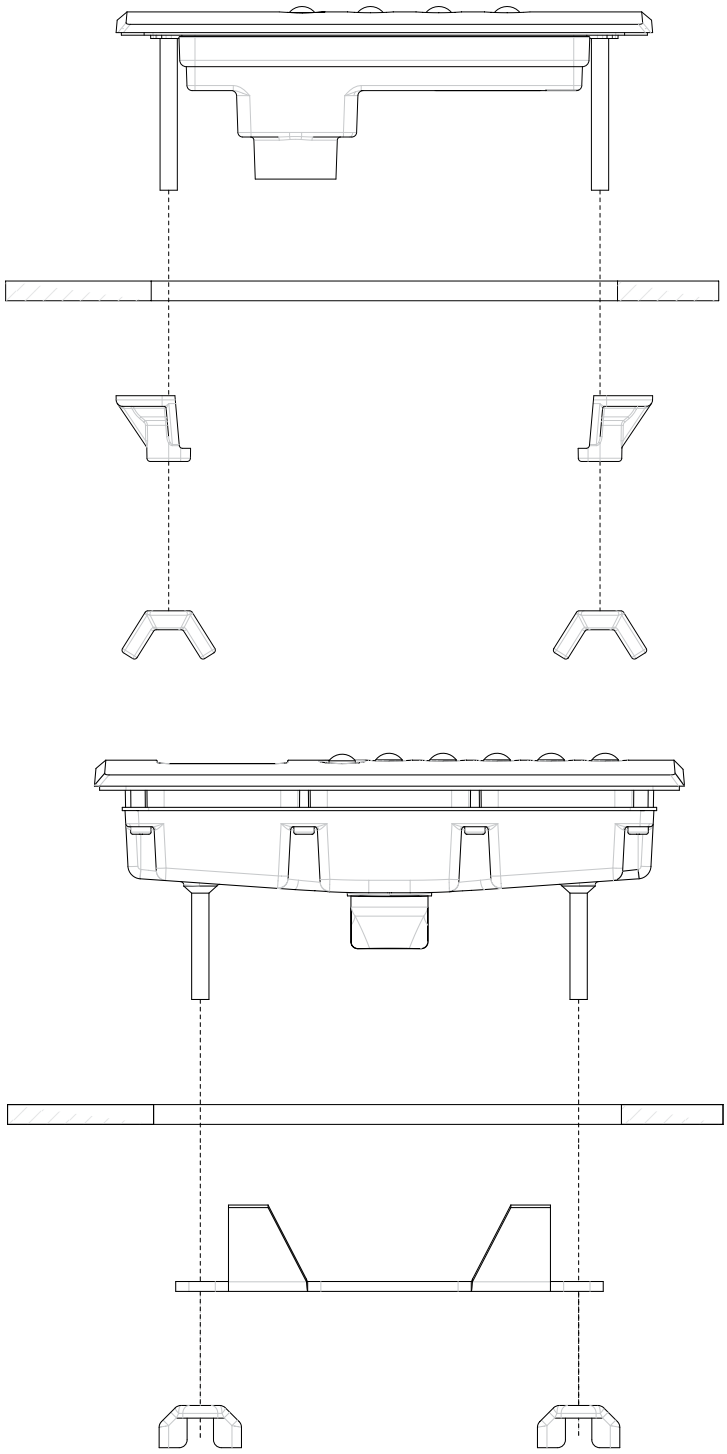

AVERTISSEMENT • **Si le contrôle n'a pas été installé en usine, vous le trouverez attaché à la turbine.**

Certains produits, spécifications et services mentionnés dans le présent manuel sont décrits dans des demandes de brevets en instance ou protégés par des brevets.

MIA® GUIDE D'UTILISATION

MARCHE / ARRÊT

Marche

Appuyer sur la touche ⏻ pour mettre en marche ou arrêter la turbine et le système de contrôle Mia®.

RÉGLER LA PUISSANCE DES JETS D'AIR

La puissance des jets d'air peut être réglée afin de vous procurer un confort maximal et un massage d'une efficacité remarquable. Par défaut, la puissance est réglée à 60 %.

Pour augmenter ou diminuer la puissance des jets d'air, appuyer de façon continue ou un coup à la fois sur la touche ▲ ou ▼ jusqu'à la puissance désirée.

ACTIVER LA FONCTION DE SÉCHAGE

Cette fonction sert à effectuer un drainage complet et un assèchement des conduits pendant 90 secondes peu importe que vous ayez activé le système ou non. En éliminant l'eau résiduelle des conduits, la fonction Séchage assure une hygiène parfaite.

- Aucune eau stagnante
- Aucune eau restante du bain précédent

Pour activer le séchage, appuyer sur . L'opération cessera après une période de 90 secondes. Si vous n'activez pas la fonction, le séchage se fera automatiquement, par défaut, 15 minutes après le bain.
Si vous n'utilisez pas les jets d'air vous devrez activer manuellement le séchage en appuyant sur . Vous pouvez utiliser la fonction de Séchage immédiatement après une séance d'Hydro-thermo massage® ou lorsque vous le voulez.

FONCTIONS PRINCIPALES

- Augmenter ou diminuer la puissance des jets d'air
- Activer la fonction de Séchage

NOTE • **La chaleur du dossier chauffant est contrôlée simultanément avec la puissance des jets d'air.**

Imprimé au Canada. Copyright © Février 2022 Bains Ultra Inc. Tous droits réservés 45200001

MIAPLUS® GUIDE D'UTILISATION

TOUCHES ET FONCTIONS

⏻

Appuyer sur cette touche pour démarrer ou arrêter la turbine et le système de contrôle MiaPlus®.

🏠

Appuyer sur cette touche pour revenir au début du cycle de réglage des fonctions. Par défaut, la fonction Massage s'affiche à l'écran.

◀ Menu ▶

Appuyer sur l'une ou l'autre de ces touches pour naviguer dans le menu principal du dispositif de contrôle MiaPlus®.

Pour atteindre la fonction suivante, appuyer sur la touche ▶. Les fonctions qui s'affichent sont, dans l'ordre :

- Massage (Puissance des jets d'air)
- Durée
- Chromo (Chromothérapie - en option)
- Dossier (Dossier chauffant)
- Soins
- Geysair
- Sauvegarder
- Séchage
- Verrouillé
- Contraste (Contraste de l'écran)
- Langue
- Nous joindre

▲ ▼

Appuyer sur l'une ou l'autre de ces touches pour naviguer dans les options de chacune des fonctions. Pour se déplacer vers le haut, ou vers le bas, appuyer sur la touche ▲ ou ▼.

OK

Appuyer sur cette touche pour sauvegarder les options et les réglages sélectionnés.

FONCTIONS PRINCIPALES

Le MiaPlus® vous permet de personnaliser votre séance d'hydro-thermo massage en bénéficiant des fonctions et options suivantes :

- Varier la puissance des jets d'air
- Sélectionner la durée de la séance
- Activer/Désactiver le Geysair
- Choisir la couleur de la lumière (Chromothérapie – en option)
- Contrôler la chaleur du ou des dossier(s)
- Personnaliser les réglages d'une séance pour 4 utilisateurs différents
- Personnaliser le cycle de séchage des conduits.
- Verrouiller le contrôle lorsque le bain est inutilisé
- Modifier le contraste de l'écran
- Choisir la langue d'accueil

Les réglages sélectionnés seront automatiquement sauvegardés tant qu'ils ne seront pas modifiés.

Certains produits, spécifications et services mentionnés dans le présent manuel sont décrits dans des demandes de brevets en instance ou protégés par des brevets.

MIAPLUS® GUIDE D'UTILISATION

MASSAGE

Cette fonction permet à l'utilisateur de régler la pression des jets d'air pour personnaliser l'Hydro-thermo massage® et trouver le meilleur confort possible. La pression par défaut est celle du bain précédent.

Pour augmenter ou diminuer la puissance des jets d'air, appuyer de façon continue ou un coup à la fois sur la touche ▲ ou ▼ jusqu'à la puissance désirée. La puissance augmente ou diminue de 10 % à la fois.

Appuyer sur OK est facultatif.

DURÉE

Cette fonction permet de programmer la durée de la séance de 5 à 30 minutes. La durée sélectionnée restera en mémoire tant qu'elle ne sera pas modifiée.

Pour sélectionner la Durée, appuyer sur la touche ▶ du Menu jusqu'à ce que la fonction Durée s'affiche à l'écran.

À l'aide des touches ▲ ou ▼ , sélectionner la durée désirée.

Appuyer sur OK est facultatif.

Utiliser les flèches ◀ ou ▶ ou la touche ⌂ pour revenir à l'écran de base Massage.

CHROMO (OPTION)

Cette fonction permet une détente accrue grâce à l'action des couleurs sur votre corps et sur votre état d'esprit.

Pour atteindre la fonction Chromo, appuyer sur la touche ▶ du Menu jusqu'à ce que la fonction Chromo apparaisse à l'écran.

- Pour arrêter la fonction Chromo, sélectionner Désactiver.
- La fonction Chromo s'arrêtera par elle-même après 4 heures.

CHOIX DE COULEURS

• Désactiver	Désactive la fonction de chromothérapie.
• Violet	Immunisant et tranquillisant. Stimule le système immunitaire, désintoxique l'organisme et réduit l'angoisse.
• Bleu	Relaxant et apaisant. Réduit la pression artérielle, la surexcitation et détend l'âme.
• Vert	Calmant et stabilisant. Repose tout le corps et stabilise les émotions.
• Jaune	Digestif et créatif. Favorise la digestion, l'élimination et l'activité cérébrale.
• Orange	Tonique et antidouleur. Stimule le système respiratoire et apaise les douleurs musculaires.
• Rouge	Stimulant et excitant. Active la circulation sanguine et ravive les sens.
• Balayage	Passe d'une couleur à une autre, en alternance.

NOTE

- **Si l'écran n'affiche pas les couleurs, appuyer sur ▼ une première fois pour demarrer le balayage des couleurs. Appuyer une seconde fois pour arrêter le choix sur une couleur, et une troisième fois pour éteindre les lumières.**

Imprimé au Canada. Copyright © Février 2022 Bains Ultra Inc. Tous droits réservés 45200001

CHROMO (SUITE)

Pour sélectionner une couleur

À l'aide des touches ▲ ou ▼, sélectionner la couleur désirée.

Appuyer sur OK pour valider le choix de votre couleur.

Pour sélectionner **Balayage**

À l'aide des touches ▲ ou ▼, sélectionner l'option **Balayage**.

Appuyer sur OK pour valider votre choix.

Utiliser les flèches ◀ ou ▶ ou la touche 🏠 pour revenir à l'écran de base Massage.

DOSSIER

Pour bénéficier d'une détente maximale et d'un confort exceptionnel, votre bain peut être muni d'un ou de deux dossiers chauffants contrôlés indépendamment.

Pour sélectionner la fonction **Dossier**, appuyer sur la touche ▶ du Menu jusqu'à ce que la fonction **Dossier** apparaisse.

Quatre options sont offertes :
- Désactiver
- Bas
- Moyen
- Élevé

NOTE : Dans le cas d'un modèle avec 2 dossiers, il sera indiqué 1 et 2.

À l'aide des touches ▲ ou ▼, sélectionner l'option désirée.

Appuyer sur OK pour valider votre choix.

Utiliser les flèches ◀ ou ▶ ou la touche 🏠 pour revenir à l'écran de base **Massage**.

NOTE : Lorsque l'option Désactiver est sélectionnée, les propriétés chauffantes du dossier sont inactives.

Certains produits, spécifications et services mentionnés dans le présent manuel sont décrits dans des demandes de brevets en instance ou protégés par des brevets.

MIAPLUS® GUIDE D'UTILISATION

SOINS

Cette fonction permet de varier l'intensité des jets d'air et d'obtenir un massage plus ou moins vigoureux.

Pour sélectionner la fonction **Soins,** appuyer sur la touche ▶ du Menu jusqu'à ce que la fonction **Soins** apparaisse.

Sept options sont offertes :

- **Massage –** L'intensité demeure la même tout au long de la séance
- **Geysair –** Cette fonction active/désactive la fonction Geysair. Cette fonction devrait rester active pour assurer votre confort.
- **Vague –** L'intensité des jets est cyclique à partir de 10 % jusqu'à l'intensité maximale souhaitée
- **Baigneur 1, 2, 3, 4 –** Garde en mémoire la sélection de chacun des baigneurs

À l'aide des touches ▼ ou ▲ , sélectionner l'option désirée.

Appuyer sur OK pour valider votre choix.

Utiliser les flèches ◀ ou ▶ ou la touche ⌂ pour revenir à l'écran de base Massage.

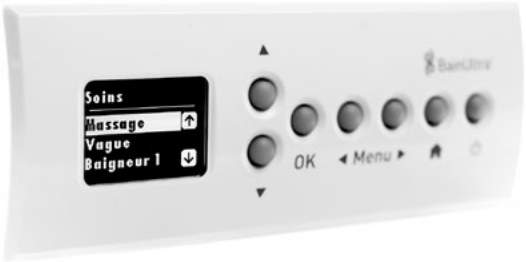

SAUVEGARDER

Grâce à sa fonction de sauvegarde, le système de contrôle MiaPlus® permet de sauvegarder jusqu'à quatre préréglages personnalisés. Cette fonction est pratique pour présélectionner des réglages adaptés à plusieurs utilisateurs ou pour divers usages.
Il suffit de régler les fonctions et options selon ses goûts et de les sauvegarder sous **Baigneur 1, Baigneur 2…** Ces réglages personnalisés seront conservés tant qu'ils ne seront pas modifiés.

Sélectionner un baigneur et sauvegarder les réglages personnalisés

Appuyer sur la touche ▶ du Menu jusqu'à ce que la fonction Sauvegarder apparaisse.

SAUVEGARDER (SUITE)

À l'aide des touches ▲ ou ▼, sélectionner un numéro d'usager.

Appuyer sur OK.

Utiliser les flèches ◀ ou ▶ ou la touche ⌂ pour revenir à l'écran de base Massage.

Répéter l'opération pour chacun des usagers.

Imprimé au Canada. Copyright © Février 2022 Bains Ultra Inc. Tous droits réservés 45200001

SÉCHAGE

Cette fonction sert à effectuer un drainage complet et un assèchement des conduits pendant 90 secondes. En éliminant l'eau résiduelle des conduits, la fonction **Séchage** assure une hygiène parfaite.
• Aucune eau stagnante
• Aucune eau restante du bain précédent

Le séchage est obligatoire après une séance d'Hydro-thermo massage®.

Deux options sont offertes :
• **Après bain**
• **Quotidien**
Même si vous programmez un séchage quotidien, un cycle de séchage sera aussi activé après le bain.

Sélectionner **Après Bain**

L'option **Après Bain** permet de programmer le démarrage de la fonction de Séchage jusqu'à 60 minutes après avoir pris un bain.

Pour sélectionner l'option **Après Bain,** appuyer sur la touche ▶ du Menu jusqu'à ce que la fonction Séchage apparaisse.

À l'aide des touches ▲ ou ▼, sélectionner l'option **Après Bain.**

Appuyer sur OK.

L'écran affiche **Délai Séchage.**

Appuyer sur la touche ▲ ou ▼ pour sélectionner une valeur variant de 5 à 60 minutes.

Appuyer sur OK pour valider.

Utiliser les flèches ◀ ou ▶ ou la touche ⌂ pour revenir à l'écran de base Massage.

Si aucune valeur n'est sélectionnée, le cycle de séchage démarrera automatiquement, par défaut, 15 minutes après le bain.

Certains produits, spécifications et services mentionnés dans le présent manuel sont décrits dans des demandes de brevets en instance ou protégés par des brevets.

MIAPLUS® GUIDE D'UTILISATION

SÉCHAGE (SUITE)

Sélectionner **Quotidien**

L'option **Quotidien** permet d'assécher et de nettoyer les conduits du système de jets d'air du bain à une heure précise de la journée en plus de l'heure suivant une séance d'Hydro-thermo massage®.

Pour sélectionner l'option **Quotidien**, appuyer sur la touche ▶ du Menu jusqu'à ce que la fonction Séchage apparaisse.

À l'aide des touches ▲ ou ▼, sélectionner l'option Quotidien.

Appuyer sur OK.

L'écran affiche **Hre Début**

Appuyer sur les touches ▲ ou ▼ pour sélectionner l'heure de la journée à laquelle le séchage doit démarrer.

Appuyer sur OK.

L'écran affiche **Hre Actuelle**

Appuyer sur les touches ▲ ou ▼ en continu ou un coup à la fois pour régler l'heure actuelle préprogrammée par période de 10 minutes.

Appuyer sur OK.

Une fois l'option **Quotidien** réglée, le séchage démarrera chaque jour à la même heure tant que le réglage ne sera pas modifié.

Utiliser les flèches ◀ ou ▶ ou la touche ⌂ pour revenir à l'écran de base **Massage.**

NOTE : Le format des heures est préréglé de la façon suivante :

Français : 24 heures
Anglais : 12 heures (AM et PM)
Espagnol : 24 heures

Imprimé au Canada. Copyright © Février 2022 Bains Ultra Inc. Tous droits réservés 45200001

VERROUILLÉ

Cette fonction permet de verrouiller le système de contrôle dans le but d'empêcher un démarrage impromptu ou accidentel de la turbine.

Elle constitue également un dispositif de sécurité pour les enfants qui, grâce à cette fonction, ne peuvent démarrer la turbine en appuyant sur la touche ⏻.

Pour activer la fonction **Verrouillé**

Appuyer sur la touche ▶ du Menu jusqu'à ce que la fonction Verrouillé apparaisse.

À l'aide des touches ▲ ou ▼, sélectionner l'option Activer.

Appuyer sur OK pour valider votre choix.

Lorsque vous arrêterez le bain, la fonction Verrouillé bloquera la touche ⏻, de sorte qu'il sera impossible de redémarrer la turbine.

Pour redémarrer la turbine lorsque la fonction Verrouillé est activée

Appuyer sur la touche ⏻.

L'écran affiche Verrouillage. Presser sur OK.

Appuyer sur la touche ⏻.

La turbine démarrera.

Pour désactiver la fonction Verrouillé

Appuyer sur la touche ▶ du Menu jusqu'à ce que la fonction Verrouillé apparaisse.

À l'aide des touches ▲ ou ▼, sélectionner l'option Désactiver.

Appuyer sur OK.

CONTRASTE

Grâce à cette fonction, vous pouvez régler l'intensité lumineuse de l'écran d'affichage du système de contrôle MiaPlus®. Peu importe le réglage sélectionné, vous obtenez toujours une lecture nette et précise dans tous les angles, quelles que soient les conditions d'éclairage de la pièce où est installé votre bain.

Certains produits, spécifications et services mentionnés dans le présent manuel sont décrits dans des demandes de brevets en instance ou protégés par des brevets.

MIAPLUS® GUIDE D'UTILISATION

CONTRASTE (SUITE)

NOTE : L'intensité de l'écran diminue automatiquement après 2 minutes.

Pour régler le contraste de l'écran d'affichage, appuyer sur la touche ▶ ou ◀ du Menu jusqu'à ce que la fonction Contraste apparaisse à l'écran.

NOTE : L'utilisation de la touche ◀ permet d'atteindre cette fonction plus rapidement lorsqu'on démarre la turbine.

Appuyer sur les touches ▲ ou ▼ jusqu'à ce que le pourcentage (%) de contraste désiré s'affiche à l'écran.

Appuyer sur OK pour valider votre choix.

Utiliser les flèches ◀ ou ▶ ou la touche ⌂ pour revenir à l'écran de base **Massage**.

LANGUE

Le système de contrôle MiaPlus® permet de sélectionner la langue d'affichage parmi les trois suivantes :
- **Français**
- **Anglais**
- **Espagnol**

NOTE : La langue présélectionnée à l'usine est l'anglais.

Pour choisir la langue d'affichage, appuyer sur la touche ▶ ou ◀ du Menu jusqu'à ce que la fonction Langue apparaisse à l'écran.

NOTE : L'utilisation de la touche ◀ permet d'atteindre cette fonction plus rapidement lorsqu'on démarre la turbine.

Appuyer sur les touches ▲ ou ▼ pour sélectionner la langue de votre choix.

Appuyer sur OK.

Utiliser les flèches ◀ ou ▶ ou la touche ⌂ pour revenir à l'écran de base Massage.

NOUS JOINDRE

BainUltra demeure à votre entière disposition pour vous donner toute l'information nécessaire au sujet de votre bain ThermoMasseur® et du système de contrôle MiaPlus®. Il suffit de composer le numéro de téléphone qui paraît à l'écran pour avoir réponse à toute question.

1.800.463.2187

BainUltra vous souhaite une bonne détente !

Imprimé au Canada. Copyright © Février 2022 Bains Ultra Inc. Tous droits réservés 45200001

AROMACLOUD® GUIDE D'UTILISATION

AROMACLOUD™ MARCHE/ARRÊT

Pour activer l'AromaCloud®, soulever le couvercle, verser de l'eau dans le boîtier jusqu'au niveau recommandé ainsi que 1 à 2 gouttes d'huiles essentielles. Lire attentivement les recommandations ci-dessous. Pivoter le couvercle d'un demi-tour et le replacer sur le boîtier.

Pour désactiver l'AromaCloud, faire pivoter le couvercle d'un demi-tour.

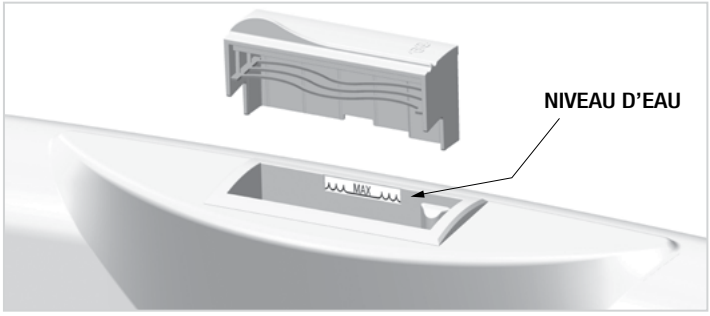

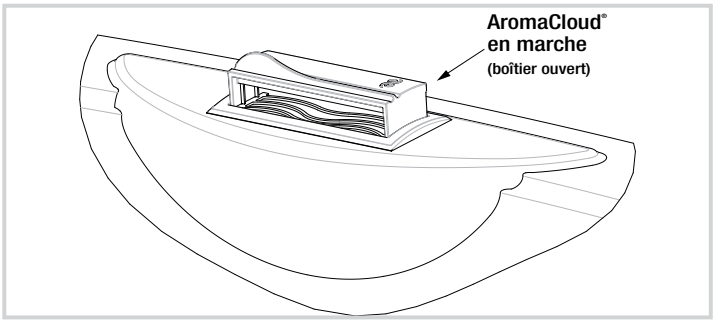

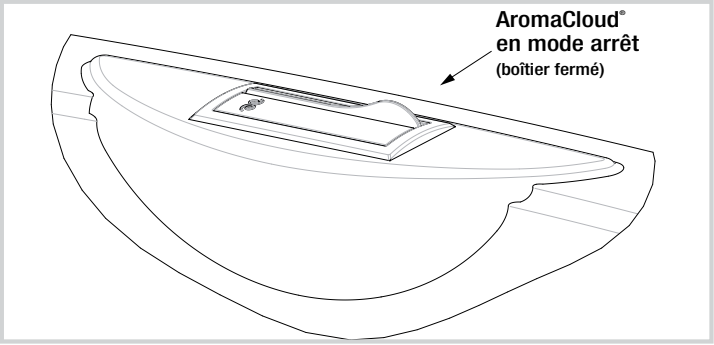

AVERTISSEMENTS

- Les huiles essentielles sont des produits contenant des composés actifs en grande concentration. Consultez un aromathérapeuthe ou un spécialiste de la santé avant l'utilisation d'une nouvelle huile essentielle.
- Certaines huiles essentielles peuvent affecter le plastique de l'AromaCloud de façon permanente. Les huiles dermocaustiques (clous de girofle, thym, origan, etc.), les huiles essentielles à base d'agrumes et les huiles colorées, sont à éviter.

Certains produits, spécifications et services mentionnés dans le présent manuel sont décrits dans des demandes de brevets en instance ou protégés par des brevets.

AROMACLOUD® GUIDE D'UTILISATION

ENTRETIEN / RECOMMANDATIONS

L'AromaCloud utilise une technologie qui transforme le liquide en brume de microgouttelettes propulsées dans l'air. Il est donc important d'utiliser une eau saine et de n'utiliser que des huiles essentielles. Une eau avec beaucoup de particularités (dureté, rouille, souffre, etc) peut réduire les performances de la technologie et les bienfaits de la thérapie.

Les huiles essentielles devraient toujours être diluées dans l'eau dans le boîtier de l'AromaCloud.

Une à deux gouttes d'huiles essentielles suffisent pour une session de 30 minutes. Si des huiles essentielles sont déversées directement sur l'acrylique de votre bain ainsi que le boîtier et le couvercle de l'AromaCloud, les essuyer immédiatement.

Entreposées correctement, une huile essentielle de bonne qualité se conserve parfaitement durant plusieurs années. Le lieu idéal d'entreposage doit être frais et sombre afin d'empêcher leur oxydation.

Après avoir complété une session d'aromathérapie, absorber l'eau résiduelle dans le boîtier à l'aide de l'éponge fournie avec l'AromaCloud pour prévenir la stagnation de l'eau. L'éponge fournie ne doit pas être utilisée pour nettoyer le bain ou toute autre surface. L'éponge ne doit pas être utilisée pour remplir d'eau votre AromaCloud.

SÉCURITÉ / PRÉCAUTIONS

- Si le sceau a été brisé, ne pas utiliser le produit.
- Ne pas boire les huiles essentielles.
- Ne jamais laisser les huiles essentielles à la portée des enfants.
- Ne jamais mettre d'huile essentielle pure dans le nez, dans les oreilles ou sur les muqueuses anogénitales.
- En cas de réaction allergique, cesser l'utilisation du produit.
- Éviter le contact des huiles essentielles avec les yeux. Si, accidentellement, il y a contact avec les yeux, appliquer délicatement de l'huile végétale à l'aide d'un coton-tige. Ne pas rincer avec de l'eau. Voir immédiatement un médecin.

ATTENTION:

Évitez d'utiliser des produits contenant des colorants, du colorant alimentaire ou d'autres colorants ; cela tachera ou endommagera la surface acrylique de votre bain. Lisez toujours les instructions spécifiques du fabricant avant d'ajouter un produit à l'eau du bain. Toute utilisation d'un produit contenant du méthyle salé tardif, comme l'huile de Thé des bois, est interdite.

Imprimé au Canada. Copyright © Février 2022 Bains Ultra Inc. Tous droits réservés 45200001

ENTRETIEN

ACRYLIQUE

Information technique

- Tous les ThermoMasseurs® BainUltra sont faits en acrylique de haute qualité pure à 100%.

Entretien

- Nettoyer l'acrylique avec un chiffon et un savon doux non abrasif.
- L'utilisation des produits abrasifs tels que détergent, solvant, diluant à peinture, acétone, thérébenthine, essence ou Varsol peuvent endommager le lustre de l'acrylique.
- Pour les taches tenaces, utiliser de l'hydrate de méthyle ou méthanol, communément appelé alcool de bois.

Conseils de sécurité

- L'hydrate de méthyle est toxique et peut être absorbé par la peau. Porter toujours des gants en caoutchouc en l'applicant. Bien rincer après utilisation.
- Lors d'utilisation d'huiles essentielles ou de tout autre produit thérapeutique, toujours s'assurer que ceux-ci ne soient pas dommageables pour l'acrylique.

AVERTISSEMENT

Toute utilisation de produit contenant du salicylate de méthyle, tel l'huile de Thé des bois, est à proscrire.

ACRYLIQUE (RÉPARATIONS MINEURS)

Entretien

- Si les dommages sont superficiels, utiliser une pâte à polir conçue pour les surfaces en acrylique ou pour les automobiles.

Conseils de sécurité

- Suivre les indications du fabricant.

Le ThermoMasseur® BainUltra est aussi simple d'entretien qu'un bain traditionnel. Aucune pompe, aucune valve, aucun tuyau, aucune pièce à démonter ou à nettoyer. Le principe à injection d'air et les conduits en pente en font un système parfaitement hygiénique et complètement sec.

Les cycles de séchage automatique et programmable vous assurent une absolue tranquillité d'esprit. Aucune eau stagnante. Aucune eau restante du bain précédent. Vous n'avez pas à vous préoccuper de l'état des conduits et de la turbine. Votre bain n'exige qu'un entretien régulier avec un nettoyant non abrasif.

	Égratignure
	Papier grade 220
	Papier grade 400
	Papier grade 600
	Papier grade 800
	Papier grade 1200
	Polissage

Tableau - Grain du papier et surface à poncer

IMPORTANT • **Tout produit ajouté à l'eau du ThermoMasseur® doit se dissoudre dans l'eau du bain ou sinon être mélangé à un émulsifiant (voir Guide des Thérapies pour plus de détails), et ce, pour assurer la longévité de l'acrylique ainsi que l'efficacité du système tout en garantissant une qualité de soins tout à fait remarquable.**

Certains produits, spécifications et services mentionnés dans le présent manuel sont décrits dans des demandes de brevets en instance ou protégés par des brevets.

ENTRETIEN

ACRYLIQUE (ÉGRATIGNURES PLUS IMPORTANTES)

Entretien

- Pour des dommages plus importants, poncer l'endroit endommagé avant de polir.
- La profondeur de l'égratignure déterminera le grain à utiliser :
  - Dommages de moyenne importance : grains 600, 800, puis 1200
  - Dommages plus profonds : grains 400, 600, 800, puis 1200
- Pour poncer, commencer avec le grain le plus bas (ex. : 400). À chaque changement de papier, élargir la surface de poncage. Finir avec une pâte à polir.

ACRYLIQUE AU FINI MAT ULTRA VELOUR (disponible sur certains modèles)

- Nettoyer l'acrylique avec un chiffon et un savon doux non abrasif.
- Pour les taches tenaces, utiliser de l'alcool isopropylique (alcool à friction), et rincer à l'eau.
- Pour les taches incrustées telles que de la graisse, des huiles, des produits cosmétiques, ou les marques laissées par frottement avec un autre objet, utiliser une éponge nettoyante du type «Effaceur Magique[MD]», et rincer à l'eau.
- Pour redonner le fini satiné d'origine suite au nettoyage par frottement intensif, poncer la portion frottée en petits mouvements circulaires avec un papier sablé grade 220, et finir au tampon 3M Scotch-Brite[MC] marron #7447, disponible en quincaillerie. Procéder de même pour les égratignures de surface, ou pour toute tache n'ayant pu être délogée avec une éponge nettoyante.
- Pour utilisation de tout produit autre que ceux cités dans ce document, faire d'abord un essai sur une petite surface moins apparente avant un nettoyage complet du bain.
- En cas de doute, veuillez communiquer avec notre service technique.

SYSTÈME

Information technique

- Le cycle de séchage automatique s'active dans un délai programmable de 5 à 60 minutes après chaque utilisation afin d'assurer une hygiène parfaite du conduit d'air.r.
- Il est donc possible que la turbine s'active par elle-même pendant la journée. Cela signifie que le cycle de séchage est programmé.

Entretien

- BainUltra recommande d'activer le cycle de séchage quand le bain est utilisé sans les jets ou comme douche.

Dans le cas où cette procédure n'aurait pas été suivie, voici les instructions pour nettoyer le canal d'air.

Il est également recommandé d'effectuer les étapes de nettoyage suivantes tous les quatre (4) mois.

- Ajouter de l'eau jusqu'à 5 cm au-dessus du niveau des trous des jets.
- Incorporer 4 litres d'eau de Javel Clorox (4%) pour avoir une concentration de 2500 ppm.
- Laisser tremper pendant 5 min (Pour une concentration de 1000 ppm, la durée est de 10 min).
- Démarrer les jets
- Vidanger le bain
- Rincer le bain à l'aide des douchettes

Imprimé au Canada. Copyright © Février 2022 Bains Ultra Inc. Tous droits réservés 45200001

ENTRETIEN

Coussin confort et oreiller AKASA (Technogel)

- Laver à l'eau uniquement
- Tout nettoyant / savon peut affecter les caractéristiques esthétiques et adhésives du produit.

APPUIE-BRAS ET PIEDS EN MÉTAL PLAQUÉ OU PEINT

- Dans la plupart des cas, un peu d'eau savonneuse ou de détergent doux (vaisselle) est suffisant.
- Pour les taches plus tenaces, un mélange eau-vinaigre ou de l'alcool isopropylique peuvent en venir à bout.
- Pour les taches incrustées telles que de la graisse, des huiles, des produits cosmétiques, ou les marques laissées par frottement avec un autre objet, utiliser une éponge nettoyante du type «Effaceur MagiqueMD», et rincer à l'eau.
- À titre préventif, il est suggérer d'appliquer une cire de protection de type "faucet wax+MD" sur les surfaces apparentes.
- Tous produits nettoyants autres que ceux décrits plus haut pourraient dégrader le fini de surface. Nous vous conseillons de procéder à un essai sur une portion moins visible avant de vous exécuter sur la portion souillée.
- BainUltra ne pourra être tenue responsable pour toute surface abîmée suite à l'utilisation d'un produit nettoyant autre que ceux recommandés listés au haut de cette section.

PLAGE EN QUARTZ

- Dans la plupart des cas, un peu d'eau savonneuse ou de détergent doux (vaisselle) est suffisant.
- Pour les taches plus tenaces, un mélange eau-vinaigre ou de l'alcool isopropylique peuvent en venir à bout. Les principaux manufacturiers de panneaux de quartz recommandent l'utilisation de produits nettoyants liquides spécialisés tels le «Method Daily Granite» ou le «Bar Keepers Friend», disponibles dans la plupart des quincailleries grandes surfaces.
- Les résidus collés en surface tels de la nourriture, gomme, ou du poli à ongles peuvent être délogés en grattant à l'aide d'une spatule souple en plastique, et toutes marques laissées par la lame peuvent être éliminées facilement avec une des solutions décrites plus haut.
- Rincer à l'eau froide pour chasser les résidus, et votre surface est remise à neuf.
- Tous produits nettoyants autres que ceux décrits plus haut pourraient dégrader le fini de surface. Nous vous conseillons de procéder à un essai sur une portion moins visible avant de vous exécuter sur la portion souillée.

NOTE:

- **BainUltra ne pourra être tenue responsable pour toute surface abîmée suite à l'utilisation d'un produit nettoyant autre que ceux recommandés listés au haut de cette section.**

Certains produits, spécifications et services mentionnés dans le présent manuel sont décrits dans des demandes de brevets en instance ou protégés par des brevets.

DÉPANNAGE

Votre ThermoMasseur® a été fabriqué et inspecté avec le plus grand soin. De plus, il a été soumis à un banc d'essai, ce qui nous permet de vous offrir un produit sans défectuosité, dont la performance répond à vos attentes. Voici un tableau de dépannage pour vous aider à corriger un problème avant d'appeler votre détaillant ou le fabricant.

SITUATION	SOLUTIONS
La baignoire ne démarre pas.	• Vérifier si le disjoncteur est en fonction. • Arrêter et redémarrer le disjoncteur. • Vérifier les branchements dans la boîte de jonction sur la baignoire (Canada seulement).
Le disjoncteur se désamorce continuellement.	• S'assurer que la turbine soit bien branchée seule sur son circuit. • Vérifier qu'il n'y ait pas de court-circuit entre l'entrée électrique et la baignoire. • Le disjoncteur peut être trop sensible, défectueux ou trop vieux. En essayer un autre; cette pièce doit être neuve.
La turbine s'arrête après quelques minutes de fonctionnement.	La turbine et le chauffe-air sont pourvus de protections thermiques qui coupent les circuits en cas de surchauffe. Une prise d'air insuffisante peut provoquer ce genre de problème. • Vérifier si la turbine bénéficie d'une aération adéquate. • Vérifier si l'entrée d'air de la turbine est obstruée.
Certains jets ne fonctionnent pas à basse puissance.	Afin de répondre aux besoins de tous les utilisateurs et, en particulier à ceux des enfants, votre baignoire peut fonctionner à très faible puissance. Il est possible que les jets des demi-sièges dans certains modèles ou les deux jets de chaque côté du drain soient inactifs à faible puissance, surtout dans les baignoires à grande capacité. C'est un phénomène normal qui peut être contourné dans certains cas en élevant la puissance pour activer les jets inactifs avant de la ramener au niveau désiré. De plus, votre baignoire est pré-programmée en usine, soit à faible, standard ou puissance élevée. Pour modifier cette sélection, communiquer avec BainUltra. Certaines conditions peuvent amplifierle phénomène. • Vérifier si l'entrée d'air de la turbine est obstruée, si la turbine est installée trop loin de la baignoire, s'il y a trop de changements de directions (coudes) et si les tuyaux employés sont adéquats (ex. : pas de tuyaux flexibles). Consulter le paragraphe sur la relocalisation de la turbine.

Imprimé au Canada. Copyright © Février 2022 Bains Ultra Inc. Tous droits réservés 45200001

DÉPANNAGE

SITUATION	SOLUTIONS
Les jets d'air sont froids	La température de l'air injecté dans la baignoire est directement reliée à la vitesse de la turbine. Plus la puissance est élevée, plus l'air est chaud. Une façon simple de vérifier si le ou les chauffe-air fonctionnent correctement est d'activer le système avec le ou les chauffe-air à puissance maximale (pour les contrôles offrant la possibilité de régler le chauffe-air) sans eau dans la baignoire (il n'y a aucun danger pour le système). Après 3 à 5 minutes, le ou les dossiers chauffants sélectionnés seront chauds et si vous approchez les mains à quelques centimètres des jets, ceux-ci vous paraîtront également chauds. • Bien s'assurer que l'air aspiré par la turbine ne soit pas trop froid ni trop chaud, il doit être idéalement entre 20°C (72°F) et 30°C (86°F). • Vérifier que la turbine ne soit pas installée trop loin de la baignoire. Si possible isoler la ligne d'air sur toute sa longueur (consulter la section **INSTALLATION DE LA TURBINE** de ce manuel). **BAIGNOIRE AVEC GEYSAIR** • L'option Geysair n'est pas activée sur le clavier. • Le boyau pour l'alimentation en eau chaude du Geysair n'est pas raccordé. • Le boyau pour l'alimentation en eau chaude du Geysair est raccordé à l'eau froide. • Le raccordement à l'eau chaude est trop long ou non-isolé. • Le filtre du régulateur de débit du Geysair est obstrué. • Pour une installation à distance, la turbine et le Geysair sont mal connectés. • L'utilisation d'un chauffe-eau instantané requiert un débit minimum d'activation correspondant à la consommation en eau chaude du Geysair. Si le débit minimum d'activation de votre chauffe-eau instantané est supérieur à 0,13 GPM, faire installer une boucle de recirculation par un plombier certifié ou installer un chauffe-eau compact (2,5 gallons par exemple) dédié au Geysair.
Les jets d'air sont trop chauds	• Désactiver l'option Geysair s'il y a lieu • Si l'option Geysair est installée sur la baignoire, diminuer la température du chauffe-eau.
Les lumières de la chromothérapie ne fonctionnent pas.	La durée de vie d'un LED est de 100 000 heures. • Vérifier les fils et les prises. • Débrancher le module LED et le rebrancher. En le rebranchant, une lumière devrait clignoter une fois dans chaque LED. Si ce n'est pas le cas, vérifier l'alimentation en électricité. Si les LED clignotent une fois mais ne fonctionnent toujours pas, appeler BainUltra.

Certains produits, spécifications et services mentionnés dans le présent manuel sont décrits dans des demandes de brevets en instance ou protégés par des brevets.

DÉPANNAGE

SITUATION	SOLUTIONS
Le WarmTouchShell® ne fonctionne pas	• Vérifier que la lumière du clavier s'allume. • Vérifier si le disjoncteur est en fonction. • Arrêter et redémarrer le disjoncteur. • Vérifier les branchements de la boîte de jonction sur la baignoire (Canada seulement).
L'AromaCloud® ne fonctionne pas	• Vérifier qu'il y a bien de l'eau dans le contenant jusqu'au niveau indiqué. • Assurez-vous que l'eau est saine et sans particules en suspension (calcaire, rouille, etc.). • Vérifier que le couvercle est bien positionné sur le contenant. • Vérifier si le disjoncteur est en fonction. • Arrêter et redémarrer le disjoncteur. • Vérifier les branchements de la boîte de jonction sur la baignoire (Canada seulement).

Imprimé au Canada. Copyright © Février 2022 Bains Ultra Inc. Tous droits réservés 45200001

GARANTIE LIMITÉE DE BAINULTRA THERMOMASSEUR®: 20 ANS, VEDANA®: 5 ANS

GARANTIE LIMITÉE

Cette garantie limitée est accordée uniquement à l'acheteur initial du produit qui est en possession de son reçu d'achat et n'est valide que si l'achat a été effectué chez un détaillant autorisé BainUltra inc. (« BainUltra ») et enregistré auprès de BainUltra (cet enregistrement n'est pas requis dans le cas des consommateurs domiciliés dans la province de Québec). Cette garantie ne peut être transférée en aucune circonstance. Sachez que vous avez la responsabilité d'inspecter le produit et toutes les pièces avant l'installation. Cette garantie ne s'appliquera pas si un produit comportant des défauts visibles a été installé sans que BainUltra soit avisée du défaut.

Votre baignoire ThermoMasseur® ou votre baignoire sans thérapie BainUltra comporte la meilleure garantie de l'industrie. BainUltra garantit l'acrylique et la turbine de votre baignoire contre les vices de matériaux et de fabrication pour une période de vingt (20) ans à compter de la date d'achat initiale.

Dans le cas des composants électroniques des bains thérapeutiques, des pièces du Vedana®, des nouvelles technologies ; Geysair, l'AromaCloud® et WarmTouchShell® et la Chromothérapie, la garantie de BainUltra contre les vices de matériaux et de fabrication est d'une durée de cinq (5) ans à compter de la date d'achat initiale.

Les porte-serviettes, poignées et pieds du Cella sont garantis pour une durée de deux (2) ans.

L'Oreiller de bain et le Coussin Confort sont garantis pendant deux (2) ans.

Pour les produits complémentaires Akaša® en bois (chaise, tabouret, espalier et appuie-jambes), BainUltra garantit que, dans leur état de fabrication d'origine, ces pièces sont exemptes de tout vice d'usinage, de dimensions et de défauts naturels fortement apparents. Cette garantie est d'une durée d'un (1) an, à compter de la date d'achat initiale.

Les drains et trop-pleins sont garantis pendant un (1) an à compter de la date d'achat initiale.

Les brides de carrelage sont garanties avant leur installation seulement.

Les produits BainUltra sont conçus pour un usage résidentiel seulement. Pour tout produit BainUltra utilisé à des fins commerciales ou de démonstration, la garantie sera limitée à une durée de deux (2) ans et couvrira les vices de matériaux et de fabrication, peu importe la nature de la défectuosité. Les produits BainUltra vendus à l'extérieur de l'Amérique du Nord ne bénéficient que d'une garantie limitée aux pièces, par l'intermédiaire du détaillant ayant vendu le produit. Notre service technique participera au diagnostic du problème touchant votre produit et fournira seulement les pièces qui sont nécessaires à la réparation ou au remplacement couverts par la garantie. Toutes les pièces seront expédiées au détaillant en Amérique du Nord. BainUltra n'est pas responsable des frais d'expédition ou de service à l'extérieur de l'Amérique du Nord.

Toute pièce remplacée durant la période de garantie sera couverte par la garantie originale ou pour une période de deux (2) ans après son remplacement, selon la première éventualité.

EXCLUSIONS

La garantie s'applique si la défectuosité est attribuable à un défaut de fabrication et non à un mauvais entretien, à un usage abusif ou inapproprié, à un coup, à un accident, à l'utilisation de produits abrasifs, à une catastrophe naturelle, à la foudre, au feu, aux insectes, à un cas de force majeure ou à un cas fortuit.

Sont aussi exclus : les dommages causés par le transport, la manutention ou l'installation du produit ; les composants en bois qui, en raison de leur nature organique, se dilateront lorsqu'ils seront exposés aux changements saisonniers et aux variations normales de température et dont la teinte sera modifiée légèrement par suite d'une exposition normale au soleil.

De plus, cette garantie sera annulée si : votre baignoire, votre ThermoMasseur®, votre Vedana® ou tout autre produit BainUltra a été installé par toute personne autre qu'un entrepreneur autorisé à cet effet ; votre bain thérapeutique BainUltra, votre Vedana®, ou tout autre produit ou encore toute autre partie de produit BainUltra a été modifié ou si quiconque autre que BainUltra, un détaillant BainUltra autorisé ou un autre représentant de BainUltra a tenté de faire les réparations ; le produit est installé à l'extérieur ou n'a pas été installé conformément aux instructions de BainUltra ou aux codes et ordonnances locales. En raison de leur nature organique, les composantes en bois continueront de se dilater et de se contracter selon les saisons et les cycles normaux de chauffage. Avec le temps, l'exposition normale au soleil modifiera légèrement la teinte du bois. Ces légers écarts ne sont pas couverts.

Cette garantie limitée exclut expressément tous les composants qui ne sont pas fournis par BainUltra, de même que les éléments montés ou installés sur votre baignoire ThermoMasseur® BainUltra, votre Vedana® ou tout autre produit BainUltra après la date de fabrication et ordonnances locales.

EXCLUSIONS

Cette garantie limitée exclut donc tous bris ou dommages sur le bain suite à une installation inadéquate de la technologie AromaCloud® hors usine.

Pour plus d'informations, référez-vous au document Localisation AromaCloud®.

MARCHE À SUIVRE

Tout défaut pouvant engager la responsabilité de BainUltra aux termes de cette garantie limitée doit être signalé à BainUltra dans les dix (10) jours suivant sa survenance.

Pour obtenir de l'assistance en rapport avec votre garantie, veuillez communiquer avec le service à la clientèle de BainUltra par courriel, téléphone ou télécopieur entre 8 h et 20 h du lundi au jeudi (HNE) ou entre 8 h et 17 h le vendredi (HNE).

Courriel : info@bainultra.com
Téléphone : 1 800 463-2187 ou 418 831-7701
Télécopieur : 1 800 382-8587 ou 418 831-6623

BainUltra inc.
956, chemin Olivier
Lévis (Québec)
Canada G7A 2N1

Une preuve d'achat et la date d'achat seront requises. Les produits seront conservés jusqu'à ce qu'un représentant autorisé de BainUltra les ait inspectés et, suivant les instructions de ce représentant, BainUltra se réserve le droit de réparer ou de remplacer le produit défectueux, à son choix.

La responsabilité de BainUltra par suite de la vente de ce produit se limite à la réparation ou au remplacement du produit par un produit semblable conformément à ce qui est prévu ci-dessus, et ne comprend pas les frais d'enlèvement, de réinstallation, de transport et d'expédition des produits défectueux, la perte de temps ou de salaire ni les autres frais, ni les dommages indirects de toute sorte.

BainUltra et ses représentants ne peuvent être tenus responsables de tout préjudice, de toute perte, de tous coûts ou de tous autres dommages, directs, indirects, consécutifs ou particuliers, découlant de tout défaut couvert par cette garantie limitée même si BainUltra a été avisée de la possibilité d'un tel dommage. Certains états et certaines provinces ne permettent peut-être pas l'exclusion ou la limitation des dommages indirects ou consécutifs, de sorte que les limitations ou les exclusions ci-dessus ne s'appliquent peut-être pas à vous, mais elles seront mises à exécution dans toute la mesure où la loi le permettra. Un accès adéquat aux composants mécaniques et électriques de votre baignoire ThermoMasseur® BainUltra, de votre Vedana®, ou de tout autre produit BainUltra doit être prévu et pratiqué avant qu'un représentant autorisé ne se présente sur les lieux pour effectuer une réparation. Les frais engagés pour donner accès à la turbine, au module électronique ou au système de chauffage ne sont pas couverts par cette garantie.

LIMITATIONS

Sauf en ce qui concerne les consommateurs domiciliés dans la province de Québec, et sauf dans la mesure où la loi applicable l'interdit, cette garantie limitée remplace toutes les autres garanties, explicites ou implicites, de fait et de droit, y compris les garanties implicites fondées sur les usages entre les parties et les usages du commerce et les garanties implicites de qualité marchande et de convenance à un usage particulier. (Ne s'applique pas au Québec) Les dispositions de cette garantie limitée ne peuvent être modifiées ni prolongées de quelque façon que ce soit par un agent, un concessionnaire, un distributeur, une entreprise de service ou toute autre partie autre que BainUltra.

BainUltra précise qu'aucune déclaration dans une annonce ou une instruction, sur une image ou dans une ligne directrice ne constitue une garantie expresse de nos produits. Nous reconnaissons que certains états et certaines provinces ne permettent peut-être pas que les garanties implicites soient limitées, de sorte que les limitations et exclusions susmentionnées ne s'appliquent peut-être pas à vous, mais elles seront mises à exécution dans toute la mesure où la loi le permettra.

DROITS LÉGAUX

Cette garantie limitée confère des droits légaux précis et ne s'applique pas si elle est incompatible avec une loi ou un règlement, quels qu'ils soient, de l'état, de la province ou du pays.

Certains produits, spécifications et services mentionnés dans le présent manuel sont décrits dans des demandes de brevets en instance ou protégés par des brevets.

MIA® GABARIT DE PERÇAGE

IMPORTANT
Dessin à l'échelle

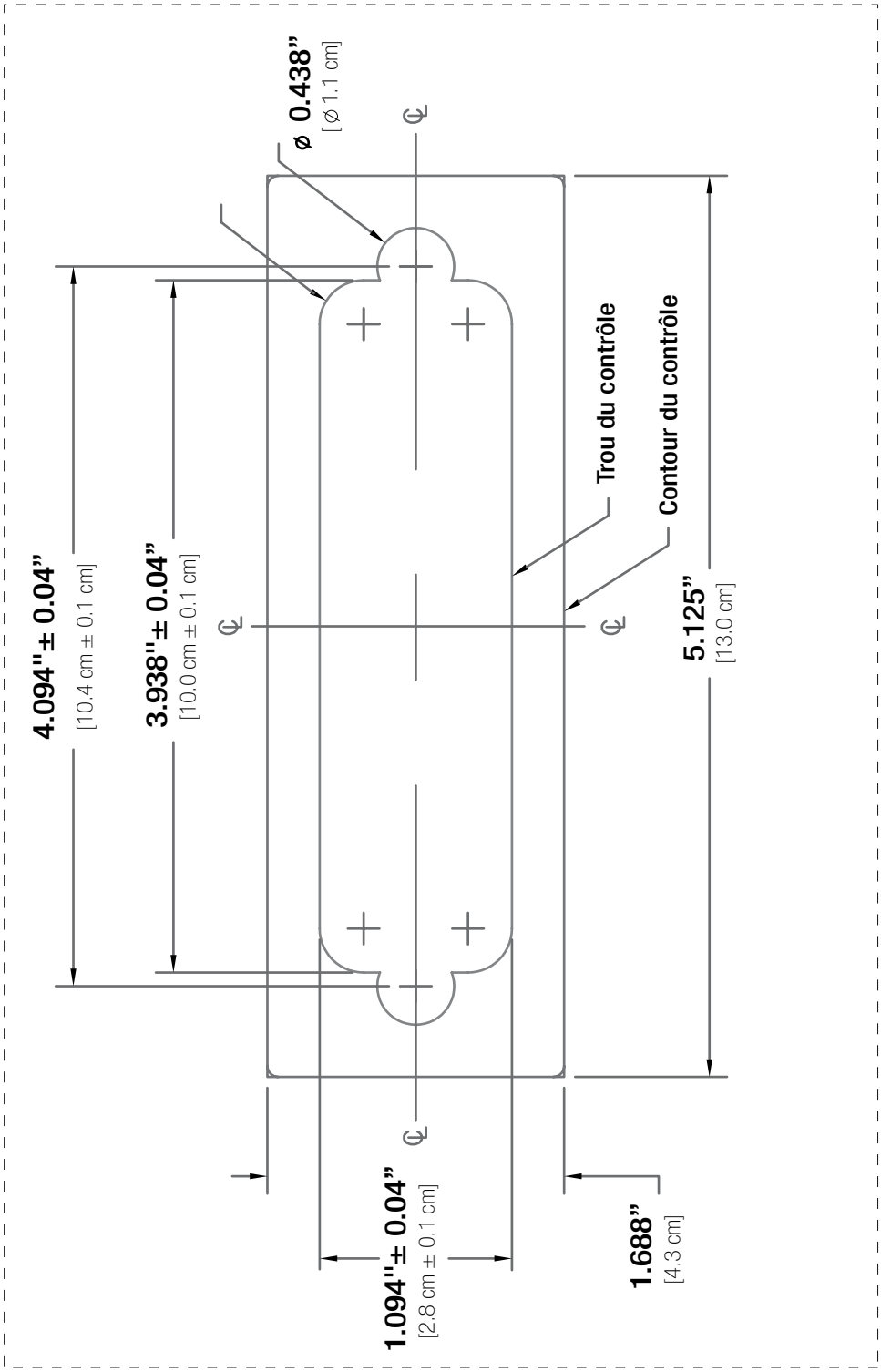

Certains produits, spécifications et services mentionnés dans le présent manuel sont décrits dans des demandes de brevets en instance ou protégés par des brevets.

MIAPLUS® GABARIT DE PERÇAGE

Dessin du trou pour le contrôle MiaPlus®.

IMPORTANT
Dessin à l'échelle

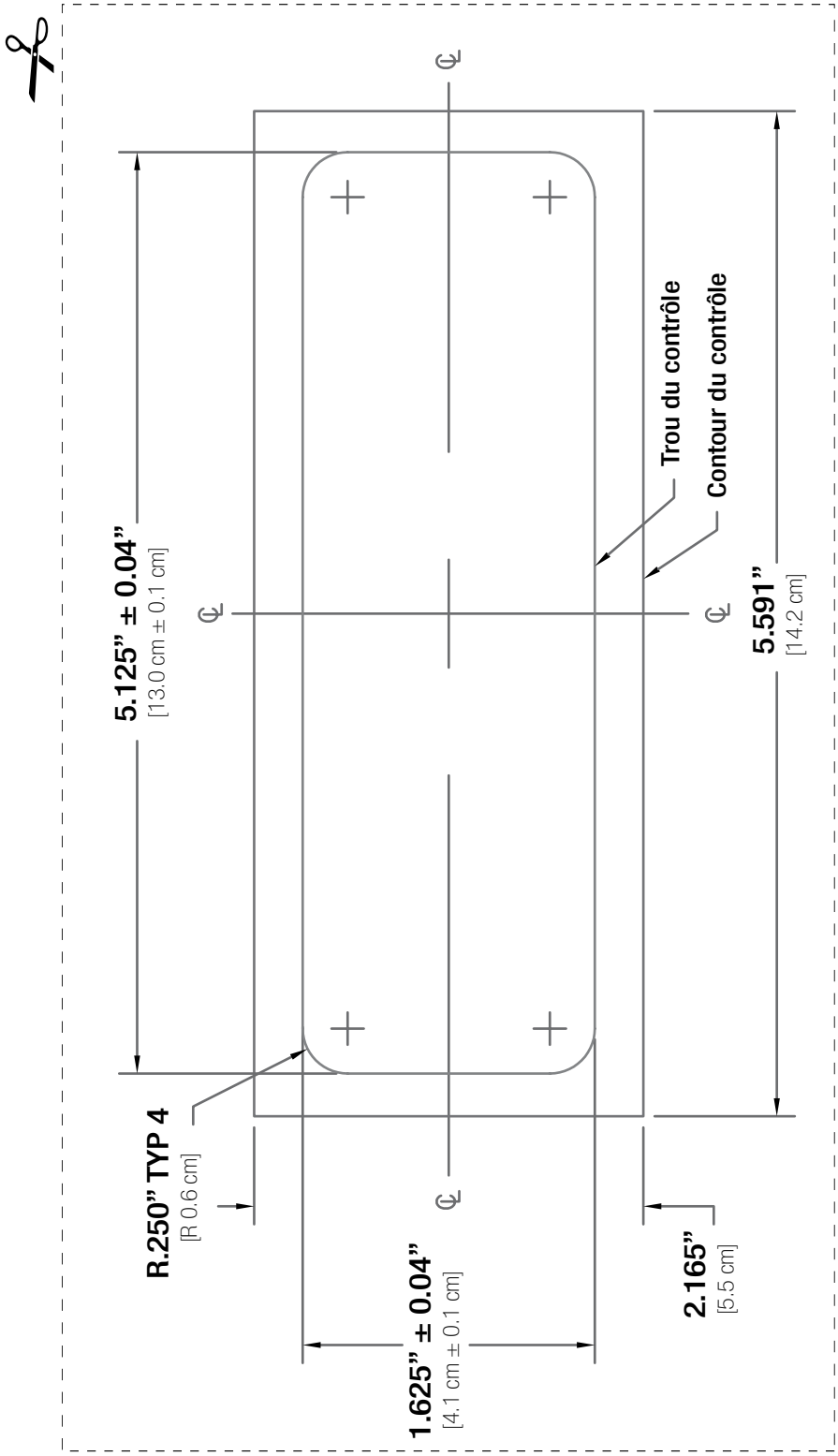

Certains produits, spécifications et services mentionnés dans le présent manuel sont décrits dans des demandes de brevets en instance ou protégés par des brevets.